Anexa nr. 4

Primaria com.Truşeni

CERTIFICAT DE URBANISM PENTRU PROIECTARE

nr. 26 din 27. 03 2025

Ca urmare a cererii depuse de primaria com ..Truseni,, IDNO 1007601007398, cu sediul mun. Chişinău.com Truseni str 27. August nr.30 în baza prevederilor Codului urbanismului şi construcţiilor,

SE CERTIFICĂ:

Cu referire la elaborarea documentaţiei de proiect pentru **Amenajarea platformei de colectare a deşeurilor reciclabile** în mun. Chişinău, com. Truşeni, extravilan.

1. Regimul juridic: Terenul pentru proiectarea „ Amenajarea platformei de colectare a deşeurilor reciclabile'' este situat în extravilanul comunei Truşeni.Proprietate publica pe terenul cu nr.cad.8039302.983

2. Regimul tehnic: Racordarea la reţelele tehnico-edilitare publice se va efectua în baza avizelor serviciilor de resort. Documentaţia de proiect va fi întocmită de către proiectanţi autorizaţi în strictă corespundere cu cerinţele actuale în arhitectură. Proiectul elaborat în conformitate cu prevederile documentaţiei tehnico – normative, va fi verificat/coordonat conform regulamentului în vigoare.

3. Regimul economic teren situat în extravilanul comunei Truşeni. Reglamentari funciare conform legislatiei in vigoare

4. Regimul arhitectural-urbanistic: A proiecta „ Amenajarea platformei de colectare a deşeurilor reciclabile'' pe teren public.De inclus in proiect restabilirea carosabilului.Schiţele planului general de coordonat prealabil cu organizaţiile ce deţin comunicaţii si cu arhitectul sef al primariei com.Truseni inclusiv cu proprietarii de terenuri ale caror interese pot fi afectate.

Prezentul certificat nu permite execuţia lucrărilor de construcţii.

Documentaţia de proiect în baza căreia se va solicita eliberarea autorizaţiei de construire trebuie să fie însoţită de următoarele avize şi studii conform COD Nr. 434 din 28-12-2023

Emitent (Primar) _____ L.Ş.

Secretar consiliu _____ Arhitect _____

Achitată suma de _____ lei.

Chitanţa nr._____din_____20___

Transmis solicitantului la data de _____20___direct/prin poştă.

Emitent / _____ / _____20___

L.Ş. *(data)*

Notă. Certificatul de urbanism pentru proiectare se eliberează, în mod obligatoriu, prin intermediul Sistemului informațional automatizat de gestionare și eliberare a actelor permisive (SIA GEAP) și se emite de către autoritatea competentă în formă electronică. La cererea solicitantului, certificatul de urbanism pentru proiectare poate fi emis și pe suport de hârtie.

Autentificarea certificatului de urbanism pentru proiectare prin aplicarea ștampilei autorității emitente nu se efectuează în cazul emiterii acestuia în formă de document electronic, semnat conform cerințelor Legii nr. 124/2022 privind identificarea electronică și serviciile de încredere.

Plata pentru eliberarea certificatului de urbanism pentru proiectare a fost achitată prin intermediul serviciului guvernamental de plăți electronice.

REPUBLICA MOLDOVA

"BONCOM PROIECT" S.R.L.

"Amplasarea platformei de colectare a deșeurilor reciclabile din com. Truşeni mun. Chişinău " pe terenul cu nr. Cadastral 8039302.983 .

№ obiectului 202501/20

PROIECT DE EXECUTIE

PROIECT PILOT

Inginer Sef Proiect

SOCIETATEA CU RĂSPUNDERE LIMITATA S.R.L. BONCOM PROIECT IDNO 1008600023299 REPUBLICA MOLDOVA

COLUN Vitalie

Chișinău - 2025

Borderoul compartimentelor proiectului de executie

Simbolizarea	Denumirea	Nota
202501/20 - REAC	Retele exterioare de apeduct si canalizare	
202501/20 - PG	Plan general	
202501/20 - CBA	Constructii din Beton Armat	
202501/20 - REAE	Retele exterioare de alimentare cu energie electrica	
202501/20 - OLC	Organizarea lucrarilor de constructii	

Borderou planse desenate compartimentului PG

Nr. pag	Marcare	Denumirea
1	Obiect Nr: 202501/20-PG	Date generale. Plan de situatie
2	Obiect Nr: 202501/20-PG	Plan General. Sc 1:500
3	Obiect Nr: 202501/20-PG	Sistemitizarea pe verticala
4	Obiect Nr: 202501/20-PG	Amenajarea teritoriului
5	Obiect Nr: 202501/20-PG	Gardul metalic , Specificatia
6	Obiect Nr: 202501/20-PG	Poarta si portita

INDICATII GENERALE

Lista lucrarilor, care necesita intocmirea proceselor verbale de verificare a calitatii lucrarilor ce devin ascunse conform CP A.08.01-96:

Lucrari de terasament

1. Trasarea axelor constructiei si edificiilor
2. Excavarea gropilor de fundatie si transeelor pentru fundatii si conducte (caracteristica solurilor, starea terenului de fundatie, cote pe verticala, cote pe orizontala, pante
3. Executarea paturilor la fundatii si conducte.

1. Proiectul de execuție este elaborat în baza urmetoarelor materiale:
   - Certificatul de urbanism №26 din 27.03.2025
   - Tema de proiectare aprobat de Primăria com Truseni;
   - Prospecțiunile topografice și geologice elaborat
2. Sistemul de coordonate - local.
3. Sistemul de altitudini - Baltic.

Compartimentul este elaborat în conformitate cu normele și regulamentele în vigoare, asigurînd respectarea cerintelor conform CUC 434/2023

- Cerința 1 – Integritatea structurală a construcțiilor;
- Cerința 2 – Protecția construcțiilor împotriva incendiilor;
- Cerința 3 – Protecția lucrătorilor și a utilizatorilor construcțiilor împotriva efectelor negative asupra condițiilor de igienă și a sănătății, determinate de construcții;
- Cerința 4 – Protecția lucrătorilor și utilizatorilor construcțiilor împotriva vătămărilor corporale, determinate de construcții;
- Cerința 5 – Rezistența la propagarea sunetului și proprietățile acustice ale construcțiilor;
- Cerința 6 – Eficiența energetică și performanța termică a construcțiilor;
- Cerința 7 – Prevenirea emisiilor periculoase în mediul ambiant, determinate de construcții;
- Cerința 8 – Utilizarea durabilă a resurselor naturale din care sunt realizate construcțiile.

A.S.P. Anton A.

Locul amplasarii

PLANUL DE SITUAȚIE

BORDEROUL DOCUMENTELOR CITATE ŞI ANEXATE

Marcare	Denumire	Nota
	Documente citate	
T.n.310-5-4	Малые архитектурные формы	
T.n.320-18	Малые архитектурные формы	
ГОСТ 6665-91	Бетонный бортовой камень	

Certificat A.S.P. № 1287 Seria 2024P din 07.10.2024

Beneficiar Primaria com. Truseni Certificat de Urbanism pentru proiectare №26 din 27.03.2025

Modif.	Nr.par	Coala	Nr. doc	Semnătura	Data				
Manager pr.		Colun V.			03.25	202501/20-PG			
Spec. princ.		Anton A.			03.25	Amenajarea platformei de colectare a deseurilor reciclabile din com. Truseni mun. Chisinau			
Elaborat		Bilsagaev O.			03.25	Amenajarea Platformei de reciclare	Etapa	Coala	Coli
							PE	1	
						Date Generale Plan de situatie	BONCOM PROIECT S.R.L.		

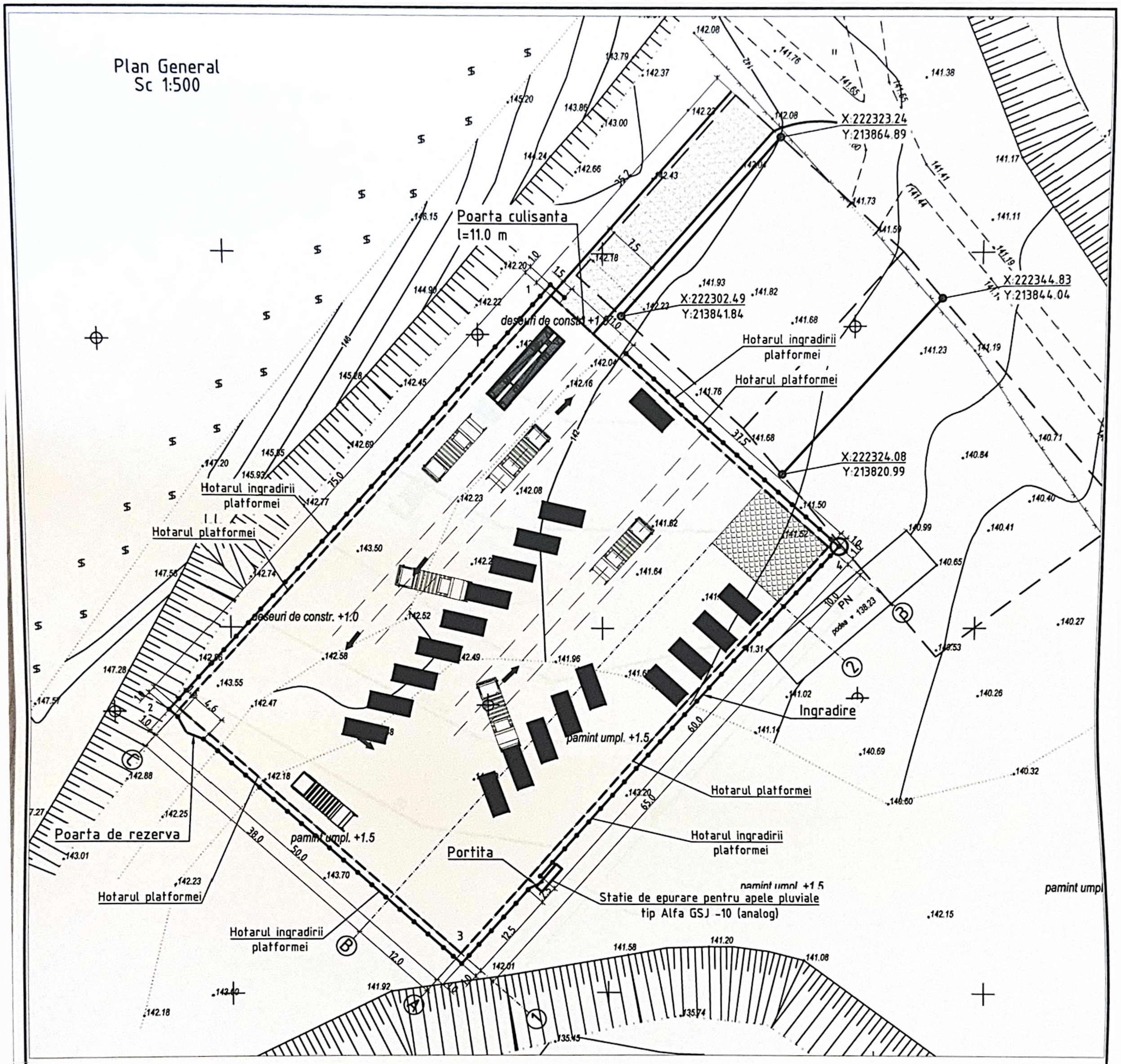

Parametrii hotarului

Nr.	Directia X	Directia Y	Directia
1	222293.11	213845.96	1-2
2	222241.64	213788.68	2-3
3	222280.32	213753.93	3-4
4	222331.37	213811.120	4-1

ANTON ALEXEI 2024-P Nr.1287 3a,b PROIECTANT

Mod	Nr.par	Coala	Nr. doc	Semnătura	Data
Manager pr.		Colun V.			03.25
Spec. princ.		Anton A			03.25
Elaborat		Bilsagaev O.			03.25

202501/20-PG

Amenajarea platformei de colectare a deseurilor reciclabile din com. Truseni mun. Chisinau

Amenajarea Platformei de reciclare

Etapa	Coala	Coli
PE	2	

Plan General
Sc 1:500

BONCOM PROIECT S.R.L.

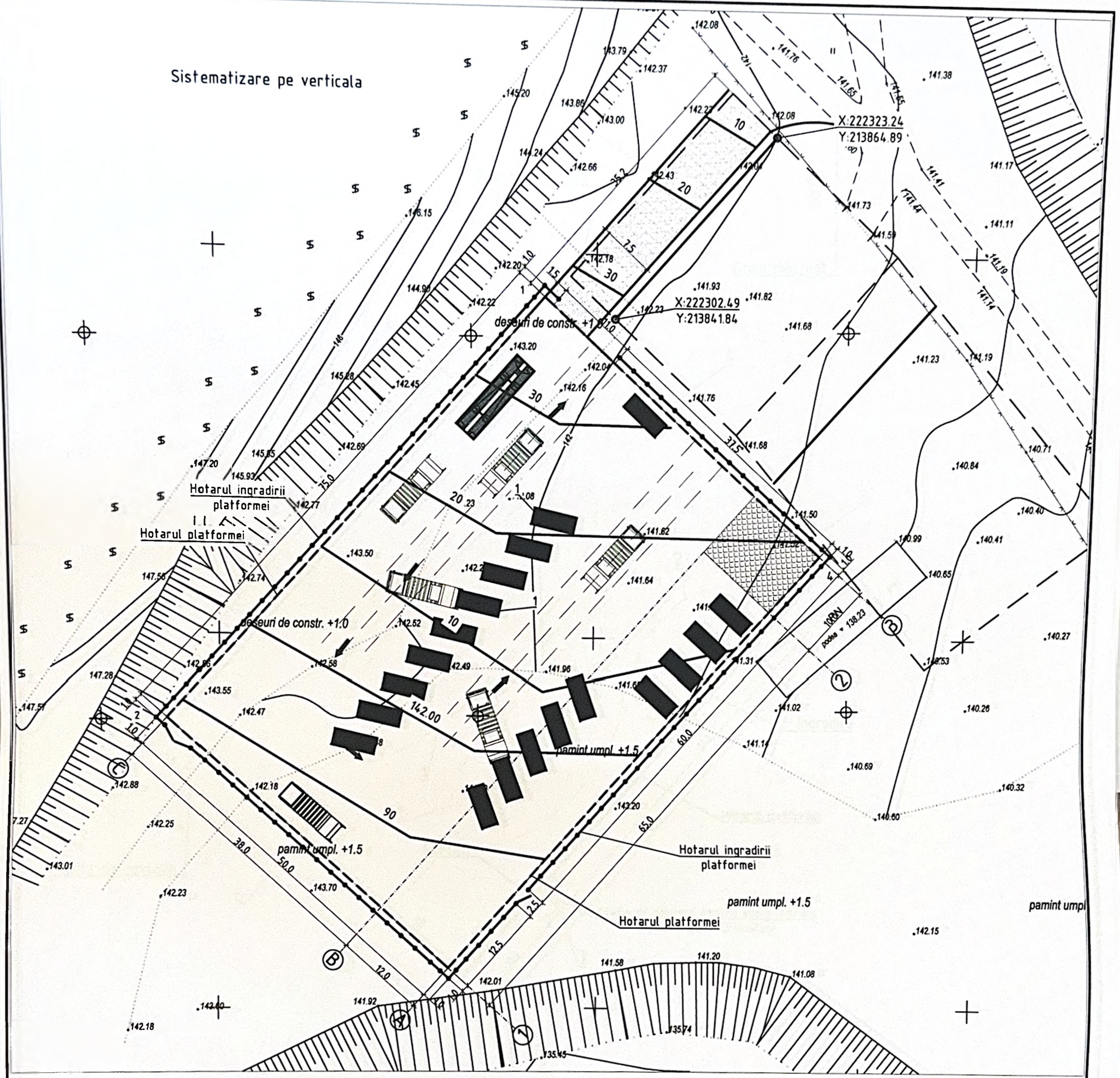

Parametrii hotarului

Nr.	Directia X	Directia Y	Directia
1	222293.11	213845.96	1-2
2	222241.64	213788.68	2-3
3	222280.32	213753.93	3-4
4	222331.379	213811.120	4-1

Mod	Nr.pag	Coala	Nr. doc	Semnătura	Data
Manager pr.		Colun V.			03.25
Spec. princ.		Anton A.			03.25
Elaborat		Bilsagaev O.			03.25

ANTON ALEXEI 2024-P Nr.1287 3a,b PROIECTANT

202501/20-PG

Amenajarea platformei de colectare a deseurilor reciclabile din com. Truseni mun. Chisinau

Amenajarea Platformei de reciclare	Etapa	Coala	Coli
	PE	3	

Sistematizare pe verticala

BONCOM PROIECT S.R.L.

Drum proiectat

Poarta culisanta
l=11.0 m

Drum existent

deseuri de constr. +1.0

Hotarul ingradirii platformei

Hotarul platformei

deseuri de constr. +1.0

Ingradire

pamint umpl. +1.5

Hotarul platformei

Hotarul ingradirii platformei

Portita

pamint umpl. +1.5

Poarta de rezerva

Statie de epurare pentru apele pluviale
tip Alfa GSJ -10 (analog)

PN

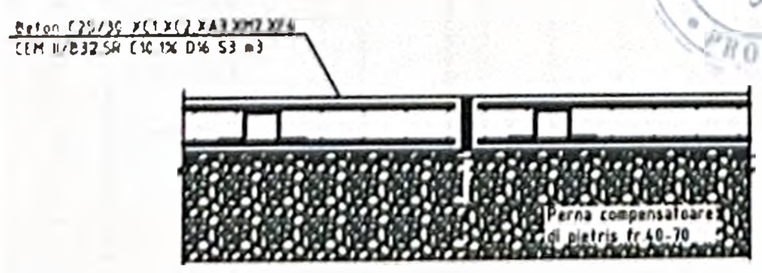

Mod	Nr.par	Coala	Nr. doc	Semnătura	Data	202501/20-PG			
						Amenajarea platformei de colectare a deseurilor reciclabile din com. Truseni mun. Chisinau			
Manager pr.		Colun V.			03.25	Amenajarea Platformei de reciclare	Etapa	Coala	Coli
Spec. princ.		Anton A			03.25		PE	4	
Elaborat		Bilsagaev O.			03.25				
						Amenajarea teritoriului	BONCOM PROIECT S.R.L.		

ANTON ALEXEI 2024-P Nr.1287 3a,b PROIECTA

SPECIFICATIA CLADIRILOR SI CONSTRUCTIILOR

Nr. poz	Denumirea		Suprafata m^2	Observatii
1	CONTAINER DCD 20MC		15.0	Proiectata
2	Containere Abroll sau analog speciale de diferite marimii		15.0	Proiectata
3	Cantar Auto Electronic		33.0	Proiectata
4	20 FEET OFFICE CONTAINER - MODULAR		15.0	Proiectata
5	Echipament shroder (Tocator)		15.0	Proiectata
6	Prescontainer Cap de presă		15.0	Proiectata
7	Statie de epurare pentru apele pluviale tip Alfa GSJ -10 (analog)		4.20	Proiectata
8	Copertina din metal		120.0	Proiectata

ANTON ALEXEI
2024-P
Nr.1287
3a,b
PROIECTANT

SPECIFICATIA VOLUMULUI DE LUCRARI

Nr. crt.	Denumirea	U.M.	Cantitatea	Observatii
1	Acoperirea drumului de acces (beton)	m2	264.0	Tip 1
2	Acoperirea cu beton platformei	m2	3500.0	
3	Ingradire cu gard metalic	m.l.	246.00	
4	Poarta culisanta l-11.0 m	buc	1	
5	Portita	buc	1	
6	Poarta de rezerva	buc	1	
7				

Indicatori Tehnico Economici

Denumirea	Unitatea de masura	Suprafata
Suprafata totala a terenului	m.p.	4004.0
Suprafata construita	m.p.	500
Suprafata drumurilor acoperite	m.p.	264.0
Spatii verzi	m.p.	---

Mod	Nr.pai	Coala	Nr. doc	Semnătura	Data	202501/20-PG			
						Amenajarea platformei de colectare a deseurilor reciclabile din com. Truseni mun. Chisinau			
Manager pr.		Colun V.			03.25	Amenajarea Platformei de reciclare	Etapa	Coala	Coli
Spec. princ.		Anton A			03.25		PE	5	
Elaborat		Bilsagaev O.			03.25				
						Volume	BONCOM PROIECT S.R.L.		

Plan ingradire

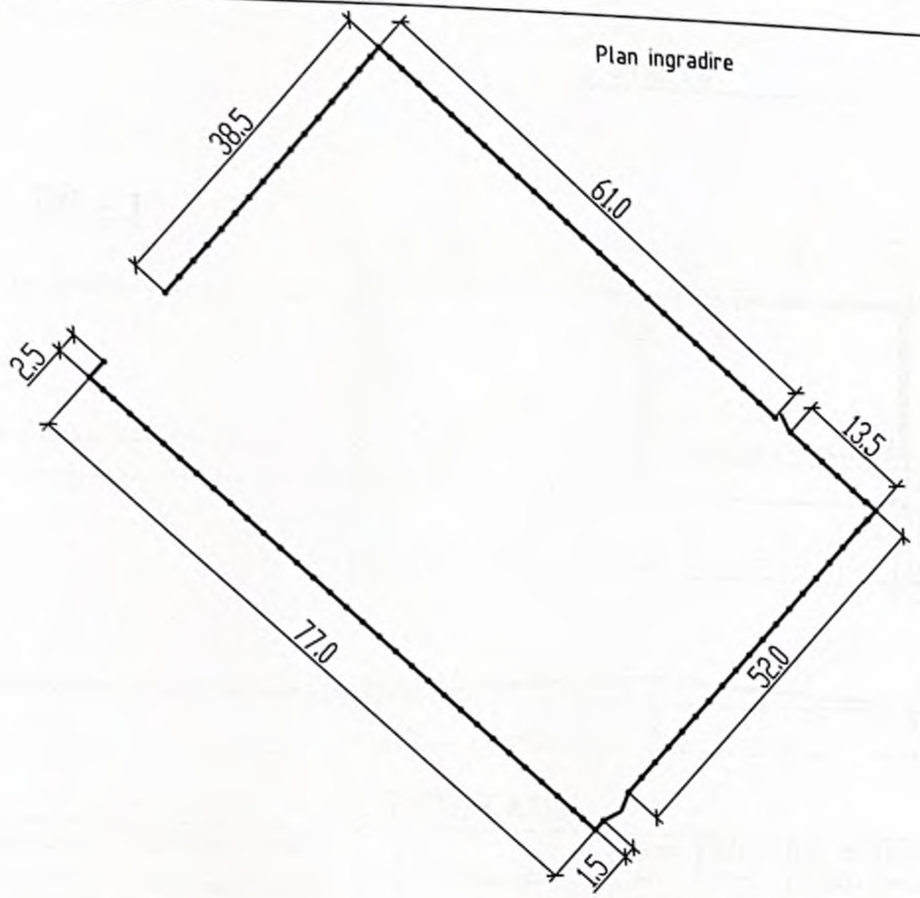

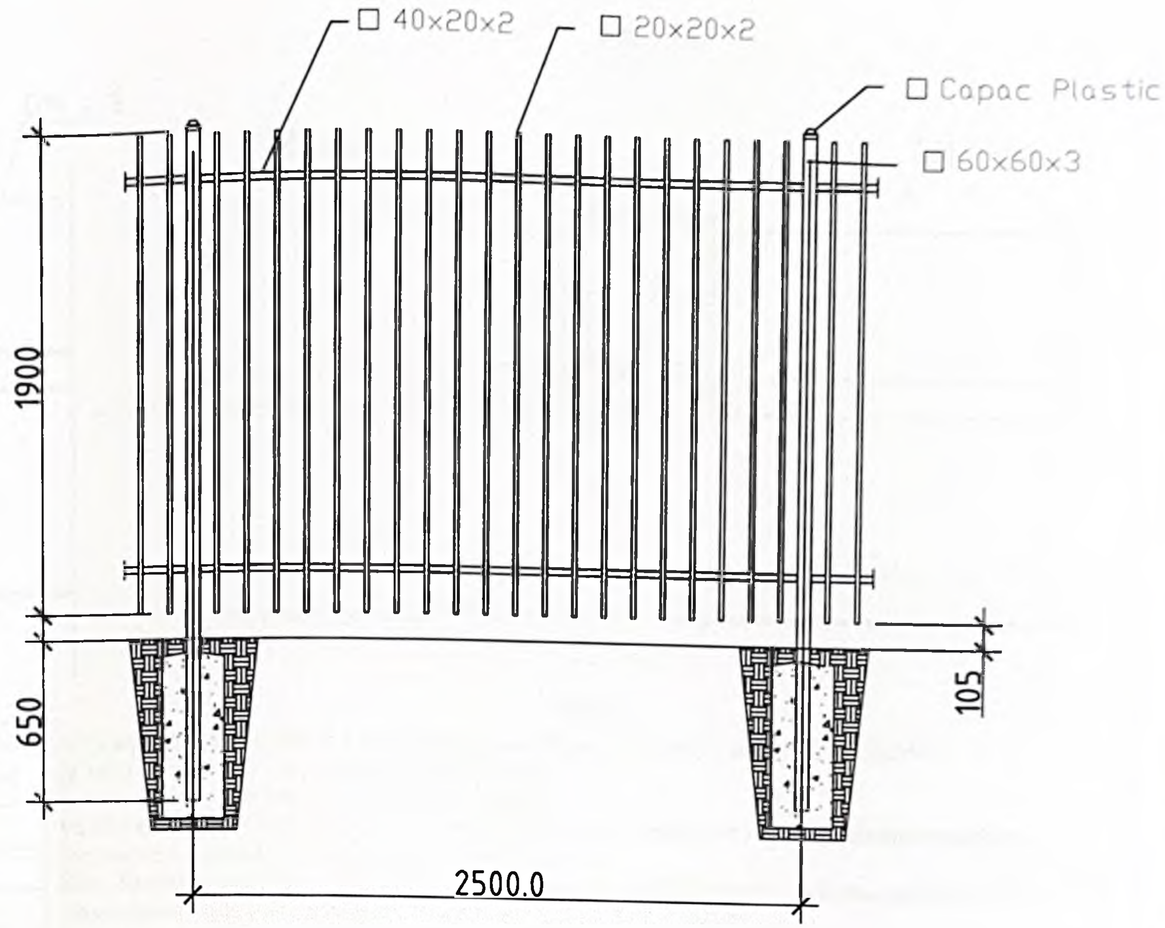

Nota:

1.Constructiile metalice ale portilor de intrare se aduc vopsite cu plumb rosu, de la uzina de producere iar pe loc se dau in doua straturi cu vopsea de ulei. Culoarea - negru.
Dupa insurubare se va suda surubul ca sa nu se dessurubeze. Suprafata de frecare a urechiuselor se va unge cu ulei, conform ГОСТ 1631-61. Locurile sudate se vor curata prin lovituri mecanice intensitate mica si se vor da in doua straturi cu vopsea de ulei
2. Rosturile de montaj formate in urma sudarii, este necesar de a fi protejate. Sudura se va realiza cu electrozi de tip 342 conform ГОСТ9467. Inaltimea rostului de sudura se admite 3-6 mm. Imbinarile prin sudura si calitatea lucrarilor de sudura se normeaza dupa rezistenta conform normativului ГОСТ 10922-64

SPECIFICATIE:

Marca poz.	Denumirea	Tip, Sectiunea	Lung. sectiei	Masa kg	Masa sectiei	Cantita.	Nota
1.	ГОСТ 8639-82	□ 40x20x2	2.50	4.20	8.40	99.0	
2.	ГОСТ 8639-82	□ 20x20x2	1.90	2.00	40.00	99.0	
3.	ГОСТ 8639-82	□ 60x60x3	2.70	14.00	5.4	98.0	
4.	Capac plastic	60x60x3				98	
7.	Бетон кл. В 7.5				0.072m3	7.06	

ANTON ALEXEI 2024-P Nr.1287 3a,b

Mod	Nr.par	Coala	Nr. doc	Semnătura	Data
Manager pr.		Colun V.			03.25
Spec. princ.		Anton A			03.25
Elaborat		Bilsagaev O.			03.25

202501/20-PG

Amenajarea platformei de colectare a deseurilor reciclabile din com. Truseni mun. Chisinau

Amenajarea Platformei de reciclare

Etapa	Coala	Coli
PE	6	

Ingradire GM1

BONCOM PROIECT S.R.L.

Poarta

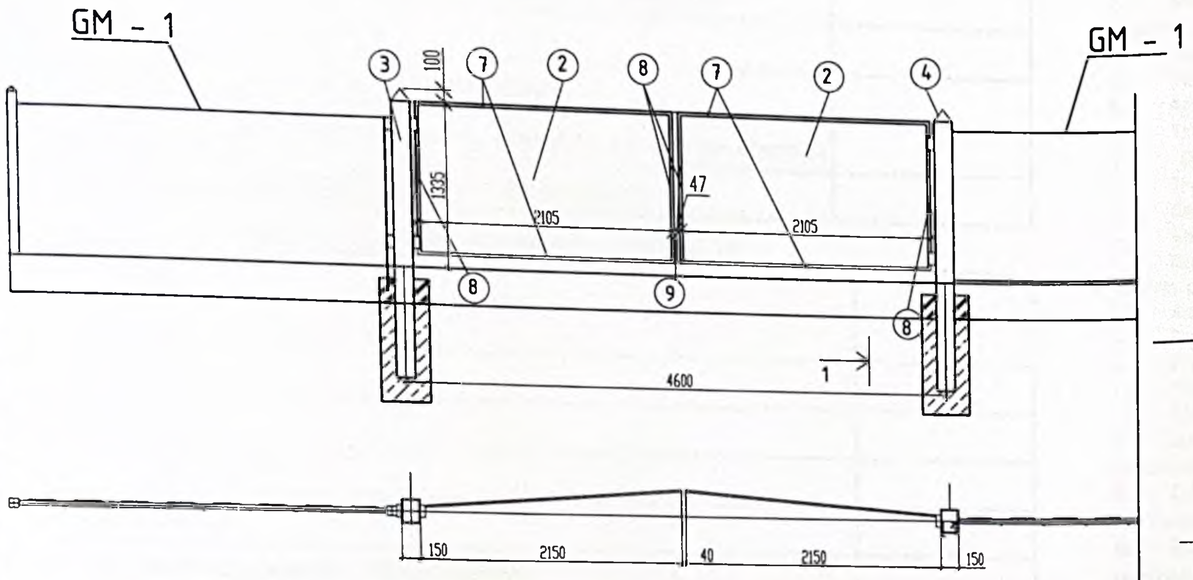

Portita

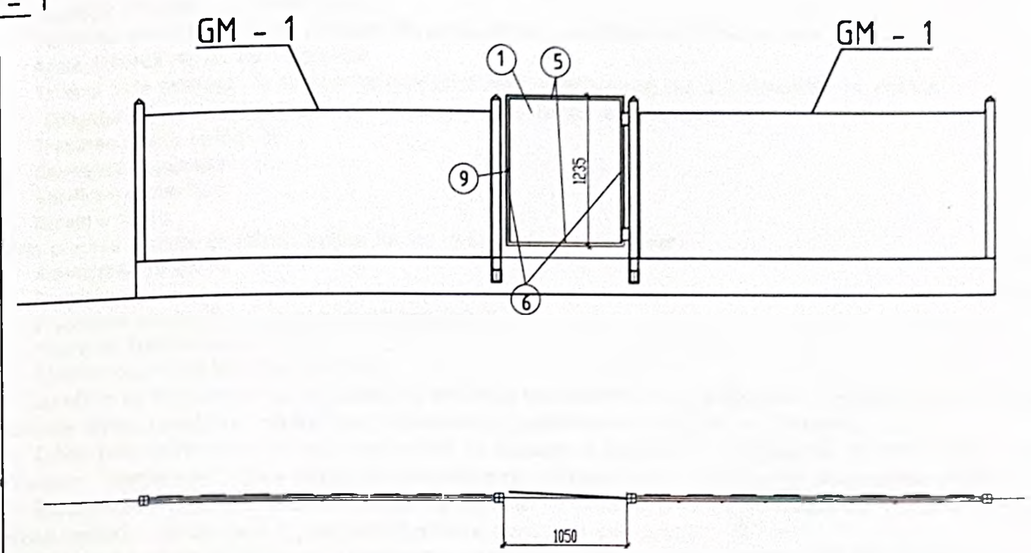

SPECIFICATIE:

Марка поз.	Обозначение Наименование	Сечение	Длина на секцию	Вес 1 п.м. кг.	Вес изделия на сек.	Количество секций	Примечание
1.	ГОСТ 8065-82	-1235x1052x1.8		14.15	18.39	1	
2.	ГОСТ 8065-82	-1335x2105x1.8		14.15	39.76	2	
3	ГОСТ 8240-89*	[16	4.47	14.2	63.47	2	
4.	ГОСТ 103-76*	-100 \/4	0.30	3.11	0.94	2	
5.	ГОСТ 8509-86	L50x50x5	1.90	3.89	7.39	1	
6.	ГОСТ 8509-86	L50x50x5	2.47	3.89	9.61	1	
7.	ГОСТ 8509-86	L50x50x5	4.3	3.89	16.73	2	
8.	ГОСТ 8509-86	L50x50x5	2.67	3.89	10.39	2	
9.	Elemente de imbinare	S=0.03м2	5.12		1.776	2	
10	Beton clasa B12.5			0.07м3		2	
11	Clenpus -4buc.						
12	Miner - 2buc.						
13	Beton clasa B7.5			0.256м3		2	

Nota:

1. Elementele contructive din metal (gard, poarta) se aduc direct de la uzina, vopsite la locul de montare cu vopsea in doua straturi.
Culoarea suprafetei portii si a gardului - negru.
Instalarea pinzelor metalice in pozitia de lucru se efectueaza prin unirea cu surub cu piulitaM24.
Suruburile cu piulita sunt insurubate cit este necesar.
Dupa fixarea preventiva a pinzelor se sudeaza atent suruburile pentru evitarea accidentelor (desurubare). Suprafetele supuse frecarii vor fi unse (ГОСТ 1631-6).
Suprafetele sudate vor fi date cu vopsea in 2 straturi.
2. Rosturile obtinute de la sudurasu in timpul montarii trebuie curatate. Sudura se va executa cu electrozi de tipul 342 dupa ГОСТ9467. Inaltimea rostului de sudura este intre 3 si 6 мм.
Rezistenta si calitatea rosturilor de sudura se face conform normativelor in vigoare (ГОСТ 10922-64).

Mod	Nr.par	Coala	Nr. doc	Semnătura	Data
Manager pr.		Colun V.			03.25
Spec. princ.		Anton A			03.25
Elaborat		Bilsagaev O.			03.25

202501/20-PG

Amenajarea platformei de colectare a deseurilor reciclabile din com. Truseni mun. Chisinau

Amenajarea Platformei de reciclare	Etapa	Coala	Coli
	PE	7	

Poarta si portita

BONCOM PROIECT S.R.L.

ANTON ALE... 2024-P Nr.1287 3a,b PROIECTA...

Lista compartimentelor proiectului de executie		
Simbolizarea	Denumirea	Nota
202501/20 - REAC	Retele exterioare de apeduct si canalizare	
202501/20 - PG	Plan general	
202501/20 - CBA	Constructii din Beton Armat	
202501/20 - REAE	Retele exterioare de alimentare cu energie electrica	
202501/20 - OLC	Organizarea lucrarilor de constructii	

Evidenţa desenelor de execuţie a setului CE

Coala Tabel	Denumirea Colii	Notă
1	Date generale;	
2	Fisa coordonarilor;	
3	Plan retele . Sc 1:500;	
4-10	Profil logitudinal C2;	
11	Tabelul parametrilor caminelor de canalizare;	
12	Profil logitudinal A1;	
13	Detalierea. Tabelul parametrilor caminelor de apa;	
14	Cap in aval;	
15	Secţiunele tipice a terenului. Camine de vizitare;	
16		

Compartimentul este elaborat în conformitate cu normele şi regulamentele în vigoare, asigurînd respectarea cerintelor conform CUC 434/2023

- Cerinţa 1 – Integritatea structurală a construcţiilor;
- Cerinţa 2 – Protecţia construcţiilor împotriva incendiilor;
- Cerinţa 3 – Protecţia lucrătorilor şi a utilizatorilor construcţiilor împotriva efectelor negative asupra condiţiilor de igienă şi a sănătăţii, determinate de construcţii;
- Cerinţa 4 – Protecţia lucrătorilor şi utilizatorilor construcţiilor împotriva vătămărilor corporale, determinate de construcţii;
- Cerinţa 5 – Rezistenţa la propagarea sunetului şi proprietăţile acustice ale construcţiilor;
- Cerinţa 6 – Eficienţa energetică şi performanţa termică a construcţiilor;
- Cerinţa 7 – Prevenirea emisiilor periculoase în mediul ambiant, determinate de construcţii;
- Cerinţa 8 – Utilizarea durabilă a resurselor naturale din care sunt realizate construcţiile.

I.S.P. Colun V

Specialist principal Colun V

SOCIETATEA CU RĂSPUNDERE LIMITATĂ S.R.L. BONCOM PROIECT IDNO 1008800023778 REPUBLICA MOLDOVA

DATE GENERALE

1 Prezentul proiect de execuţie este elaborat conform:

- sarcinei de proiectare
- certificatului de urbanism Nr. 26 din 27.03.2025
- Schema de conectare

2. Baza topografică şi raportul de prospecţiuni au fost prezentate la iniţierea proiectului de execuţie de către beneficiar.

3. Condiţiile seismice - 7 (sapte) grade.

4. Teritoriul cercetat conform categoriei de complexitate a condiţiilor inginero-geologice - netasabil .

5. Apele freatice nu au fost depistate.

6. Terenul este amenajat în conformitate cu solicitarea beneficiarului, dar şi normativele în vigoare.

7. Obligatoriu constatării prin proces-verbal se supun Fazele determinante:

- Trasarea axelor retelei C1
- Amenajarea caminelor
- Verificari preliminare
- Receptia finala.

7.1 Prin procese verbale de lucrari ascuse se vor semna urmatoarele lucrari:

- Amenajarea fundatiei
- Pregatirea patului de fundatie sub conducte
- Etansarea intersectiei conducta-beton prefabricat
- Montarea tuburilor de protectie
- Rambleierea conductelor cu compactare

8. Lucrările de terasament se îndeplinesc în prezenţa reprezentanţilor organizaţiilor ce exploatează sistemele de comunicaţie (drum, canalizare, apeduct, gaz, cablu) pentru coordonarea condiţiilor de intersecţie.

9. Cablul telecomunicaţiilor în locul intersecţiilor cu reţelele de canalizare se protejează conform deciziei tip IV-77-79 a institutului "Giprosviazi". Cablul electric la intersecţie se protejează cu cutie din conductă azbociment Ø100mm l=4,0m.

10. Rambleierea inversă a tranşeelor sub partea drumului carosabil şi trecerile se îndeplinesc cu material nisipos, la celelalte teritorii - cu sol local cu compactare pînа la densitatea solului uscat 1,65 t/м^3.

11. Pînа la începerea lucrărilor de terasament la intersecţia comunicaţiilor şi comunicaţiile care se află paralel traseului reţelelor proiectate se îndeplineşte sondajul terenului la distanţa nu mai mare de 1m şi se precizează cotele.

12. Lucrările de construcţie şi materialele este necesar să corespundă cerinţelor normative valabile şi pe teritoriul Republicii Moldova.

13. Pentru evitarea apariţiei fisurilor longitudinale este necesar în rambleul invers în şanturi să fie compactat pînă la densitatea 1,65 t/m^3.

INDICATORII DE BAZĂ A SISTEMULUI A1, C1, C2

Denumirea sistemului	Debitul de apă uzată sau volumul apei calculat				Notă
	m^3/zi	m^3/oră	l/sec		
Sistemul de canalizare menajeră C1	0.5	0.2	1.655		
Sistemul de canalizare pluviala C2	123.00	25.74	7.15		
Sistemul de apeduct A1	0.50	0.2	0.055		

Proiectul dat este protejat de către legea dreptului de autor. Multiplicarea parţială sau completă a proiectului, cu scopul aplicării lui pentru proiectarea şi construirea altor obiecte se admite numai prin coordonarea cu autorii proiectului. ISP / Inginer

Certificat Spec. princ Colun V. Seria 2023P № 1025 din 21.06.2023

Beneficiar Primaria com. Truseni Certificat de Urbanism pentru proiectare № 26 din 27.03.2024

Mod	Nr.par	Coala	Nr. doc	Semnătura	Data	202501/20-REAC			
						Amenajarea platformei de colectare a deseurilor reciclabile din com. Truseni mun. Chisinau			
Manager pr.		Colun V.			03.25	Amenajarea Platformei de reciclare	Etapa	Coala	Coli
Spec. princ.		Colun V.			03.25		PE	1	
Elaborat		Bilsagaev O.			03.25				
						Date Generale	BONCOM PROIECT S.R.L.		

P-2023 Nr.1025

Organizația	Ștampila, data, semnătura (nume prenume)
Primăria com. Truseni mun. Chisinau	
Arhitect-sef	
S.A. Moldtelecom	
Relatii funciare si cadastru	
Operatorul de cablu	
Operatorul AAS (Alimentare cu apa si Sanitatie)	

Fisa coordonarilor

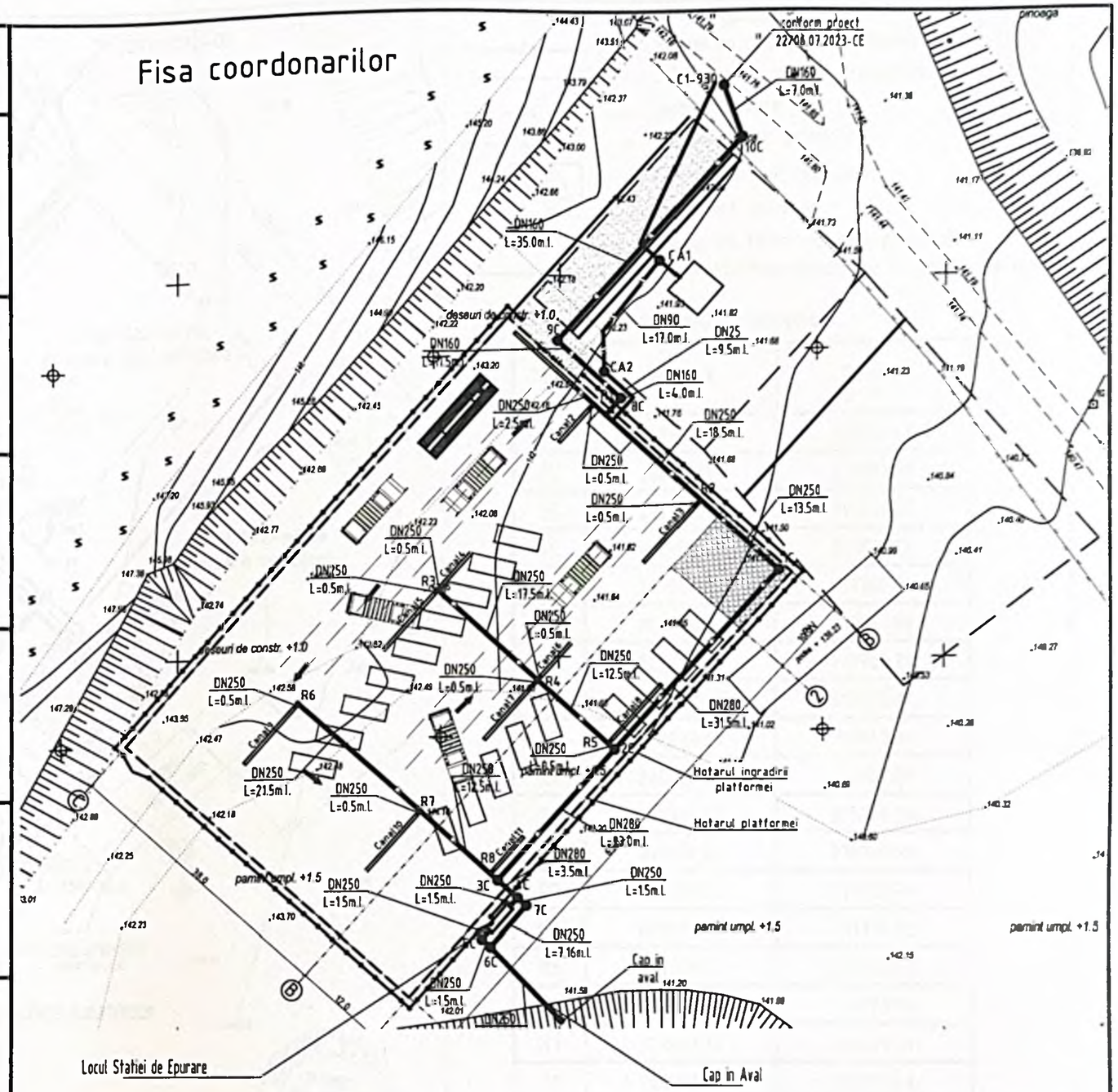

Mod	Nr.par	Coala	Nr. doc	Semnătura	Data	202501/20-REAC			
						Amenajarea platformei de colectare a deseurilor reciclabile din com. Truseni mun. Chisinau			
Manager pr.		Colun V			03.25	Amenajarea Platformei de reciclare	Etapa	Coala	Coli
Spec. princ.		Colun V			03.25		PE	2	
Elaborat		Bilsagaev O.			03.25	Fisa Coordonarilor	BONCOM PROIECT S.R.L.		

COLUN VITALIE P-2023 Nr.1025 PROIECTANT

Plan retele A1, C1, C2
Sc 1:500

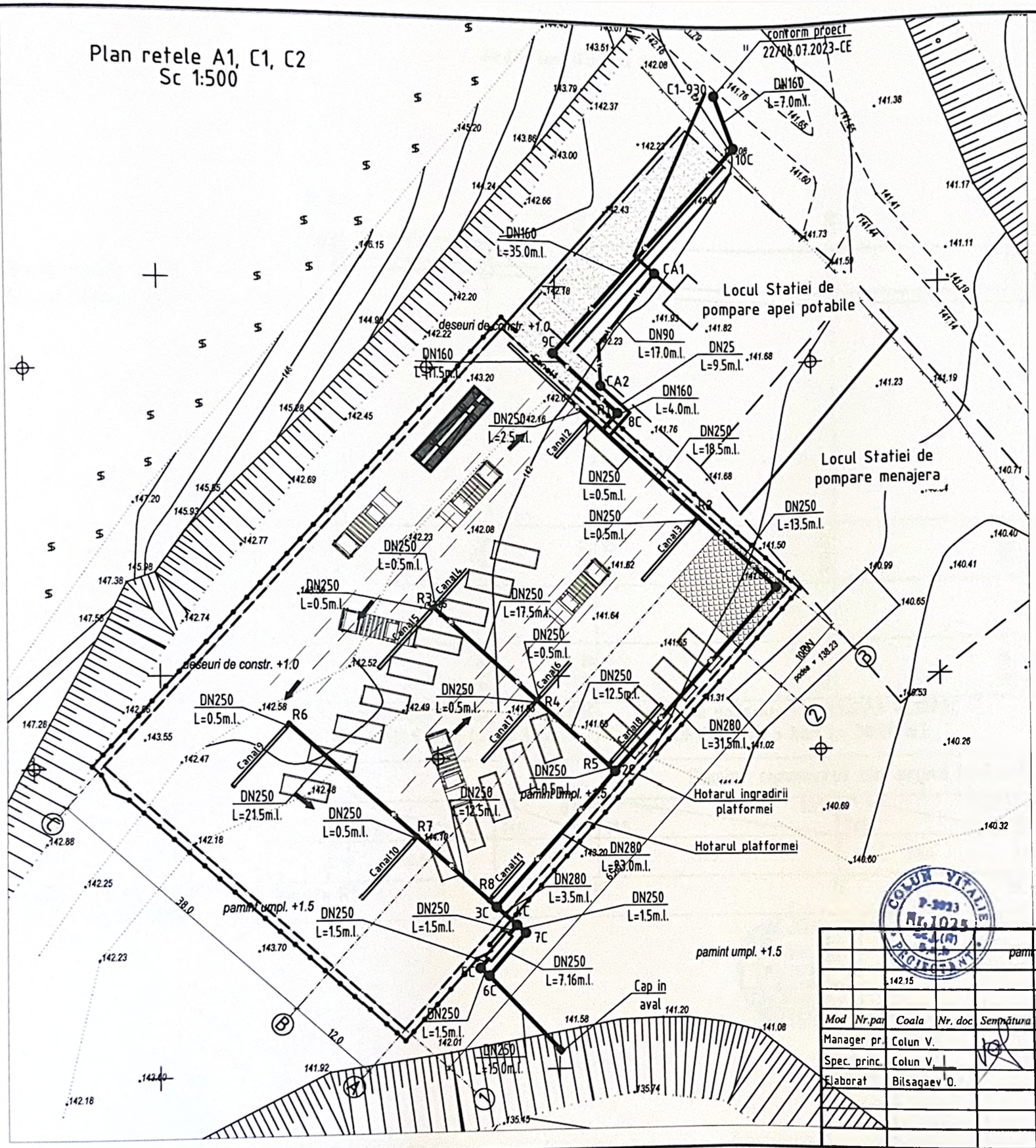

Legendă

- C1 — Retea de canalizare proiectata
- C1 — Cămin de canalizare proiectata
- A1 — Apeduct proiectat
- Cablu electric existent
- Case de locuit existente
- Gj — Gazoduct existent
- Rețele de telecomunicații existente
- rețele electrice existente de tensiunea înaltă

Coordonate caminelor

Nr.	Directia X	Directia Y
1C	222328.66	213811.47
2C	222307.37	213787.77
3C	222291.92	213770.57
4C	222294.54	213768.26
5C	222289.82	213762.88
6C	222290.96	213761.88
7C	222295.69	213767.26
8C	222308.06	213833.96
9C	222299.69	213841.50
10C	222323.54	213867.99
R1	222304.48	213833.20
R2	222318.50	213820.60
R3	222284.01	213808.76
R4	222297.20	213796.91
R5	222306.51	213788.54
R6	222265.86	213793.98
R7	222281.75	213779.71
R8	222290.97	213771.43

COLUN VITALIE P-2023 Nr.1025 PROIECTANT

Mod	Nr.par	Coala	Nr. doc	Semnătura	Data
Manager pr.		Colun V.			03.25
Spec. princ.		Colun V.			03.25
Elaborat		Bilsagaev O.			03.25

202501/20-REAC

Amenajarea platformei de colectare a deseurilor reciclabile din com. Truseni mun. Chisinau

Amenajarea Platformei de reciclare

Etapa	Coala	Coli
PE	3	

Plan retele A1, C1, C2

BONCOM PROIECT S.R.L.

Profil longitudinal C2

Sc.orizontala 1:500
Sc.verticala 1:100

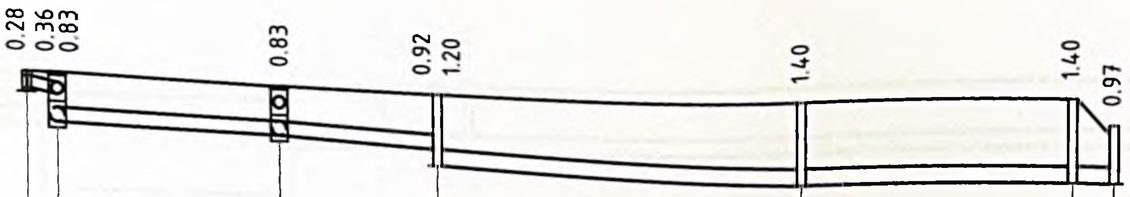

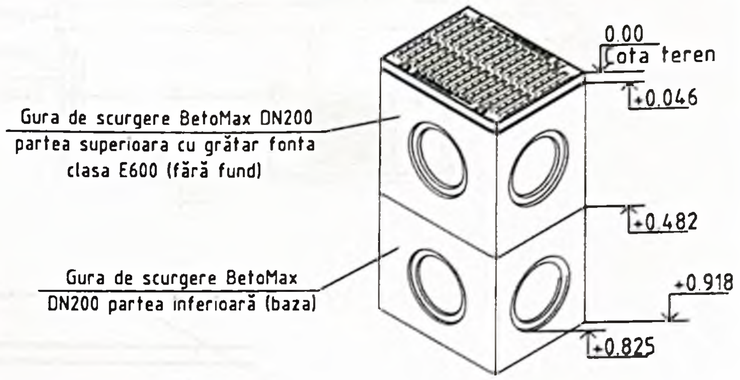

135.00

Cota inferioara a conductei	142.07	141.99	141.52	141.42	141.27	141.19	140.62	140.50	140.48	
Cota de proiect a terenului										
Cota naturală a terenului	142.35	142.35	142.25	142.19	142.02		141.90	141.30		
Tipul conductei	Conductă polietilenă Ø250x18.4 PE100RC SDR13.6 PN12.5 bari L= 34.5 m.l.				Conductă polietilenă Ø280x20.6 PE100RC SDR13.6 PN12.5 bari L= 58.00 m.l.					
Patul conductei	Pamint compactat din argila H=0.5-0.3 m. min									
Panta / Lungimea	0.032	2.5	18.5	0.005	13.5	0.011	31.5	0.018	23.0	0.005 / 3.5 / 0.005
Distanța		2.5	18.5		13.5		31.5		23.0	3.5
Numărul căminului, punctului sau unghiul de înclinație	Rigola R1			R2		1C		2C	3C	4C

Mod	Nr.par	Coala	Nr. doc	Semnătura	Data
Manager pr.		Colun V.			03.25
Spec. princ.		Colun V.			03.25
Elaborat		Bilsagaev O.			03.25

202501/20-REAC

Amenajarea platformei de colectare a deseurilor reciclabile din com. Truseni mun. Chisinau

Amenajarea Platformei de reciclare	Etapa	Coala	Coli
	PE	4	

Profil longitudinal C2

BONCOM PROIECT S.R.L.

Profil longitudinal C2

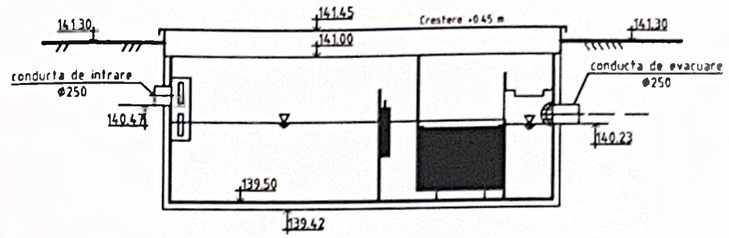

Sc.orizontala 1:500
Sc.verticala 1:100

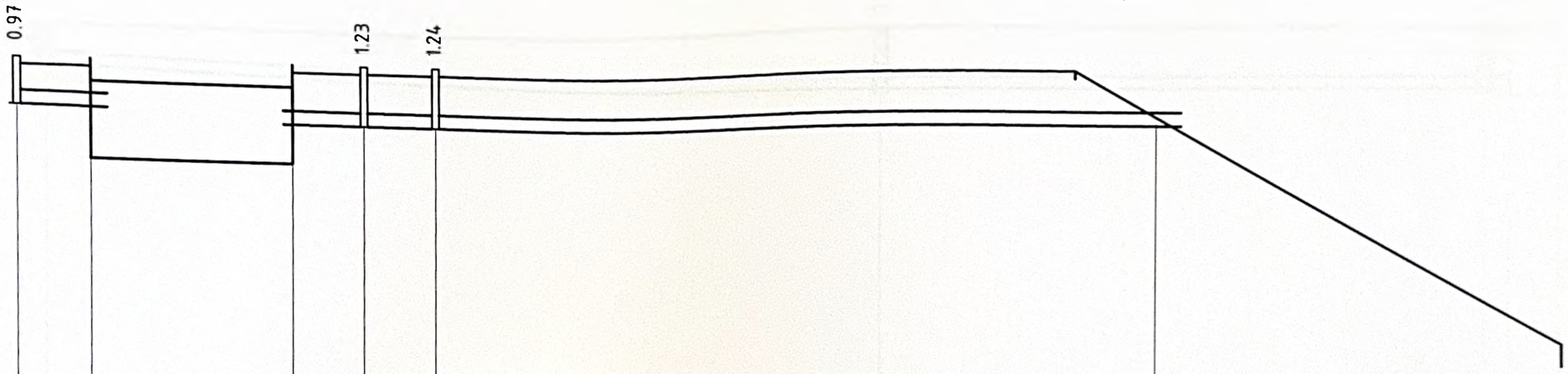

134.00

Cota inferioara a conductei	140.48	140.47	140.23	140.22	140.21	140.00	
Cota de proiect a terenului							
Cota naturală a terenului	141.30	141.30	141.30	141.30	141.30	140.00	
Tipul conductei	TUBURI PENTRU CANALIZARE EXTERIOARĂ DIN PVC SN 8 Ø 250 mm L= 19.50 m.l.						
Patul conductei	Pamint compactat din argila H=0.5-0.3 m. min						
Panta / Lungimea		0.006 / 1.5	4.16	0.006 / 1.5	0.006 / 1.5	15.0	0.014
Distanta		1.5	4.16	1.5	1.5	15.0	
Numărul căminului, punctului sau unghiul de înclinaţie	4C	GSJ-10		5C	6C	Cap in aval	

Mod	Nr.par	Coala	Nr. doc	Semnătura	Data	202501/20-REAC
						Amenajarea platformei de colectare a deseurilor reciclabile din com. Truseni mun. Chisinau
Manager pr.		Colun V.			03.25	Amenajarea Platformei de reciclare
Spec. princ.		Colun V.			03.25	Etapa: PE; Coala: 5; Coli:
Elaborat		Bilsagaev O.			03.25	Profil longitudinal C2
						BONCOM PROIECT S.R.L.

COLUN VITALIE PROIECTANT P-2023 Nr.1025 S.R.L

Profil longitudinal C2

Sc.orizontala 1:100
Sc.verticala 1:100

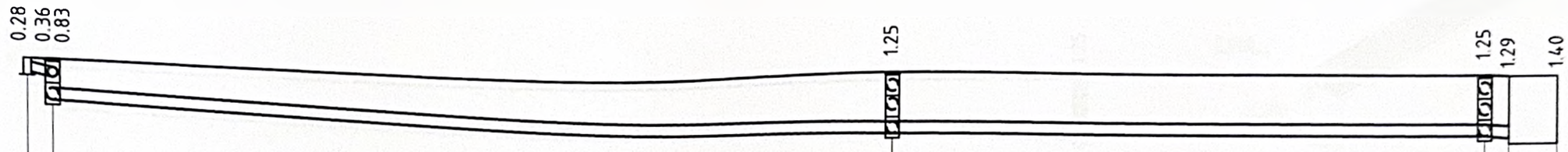

134.00

Cota inferioara a conductei	141.87	141.79	141.32	140.87	140.79	140.73	140.62
Cota de proiect a terenului							
Cota naturală a terenului	142.15	142.15	142.12	142.04	142.02	142.02
Tipul conductei	Conductă polietilenă Ø250x18.4 PE100RC SDR13.6 PN12.5 bari L= 31.00 m.l.						
Patul conductei	Pamint compactat din argila H=0.5-0.3 m. min						
Panta	0.016		0.025	0.064		
Lungimea	0.5	17.5	12.5	0.5	
Distanța	0.5	17.5	12.5	0.5	
Numărul căminului, punctului sau unghiul de înclinație	Rigola R3		R4	R5 2C	

Mod	Nr.par	Coala	Nr. doc	Semnătura	Data
Manager pr.		Colun V.			03.25
Spec. princ.		Colun V.			03.25
Elaborat		Bilsagaev O.			03.25

202501/20-REAC

Amenajarea platformei de colectare a deseurilor reciclabile din com. Truseni mun. Chisinau

Amenajarea Platformei de reciclare

Etapa	Coala	Coli
PE	6	

Profil longitudinal C2

BONCOM PROIECT S.R.L.

COLUN VITALIE P-3013 Nr.1075 c.f.(f) S.R.L. PROIECTANT

Profil longitudinal C2

Sc.orizontala 1:100
Sc.verticala 1:100

Rigola carosabila

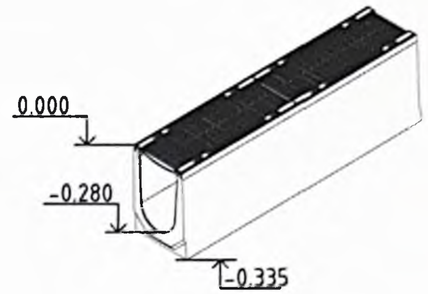

134.00

Cota inferioara a conductei	141.70	141.63	141.16	140.72
Cota de proiect a terenului				
Cota naturală a terenului	141.98	141.99		141.97
Tipul conductei	Conductă polietilenă Ø250x18.4 PE100RC SDR13.6 PN12.5 bari L= 22.00m.l.			
Patul conductei	Pamint compactat din argila H=0.5-0.3 m. min			
Panta / Lungimea	0.14 / 0.5	21.5		0.009
Distanța	0.5	21.5		
Numărul căminului, punctului sau unghiul de înclinație	R6			R7

Rigola

Mod	Nr.par	Coala	Nr. doc	Semnătura	Data
Manager pr.		Colun V.			03.25
Spec. princ.		Colun V.			03.25
Elaborat		Bilsagaev O.			03.25

202501/20-REAC

Amenajarea platformei de colectare a deseurilor reciclabile din com. Truseni mun. Chisinau

Amenajarea Platformei de reciclare	Etapa	Coala	Coli
	PE	7	

Profil longitudinal C2

BONCOM PROIECT S.R.L.

Profil longitudinal C2

Sc.orizontala 1:100
Sc.verticala 1:100

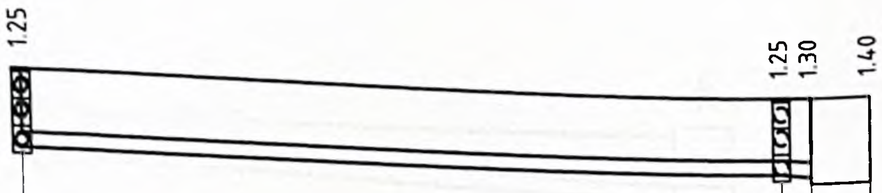

134.00

Cota inferioara a conductei	140.72	140.66	140.60	140.50
Cota de proiect a terenului				
Cota naturală a terenului	141.97	141.91	141.90	141.90
Tipul conductei	Conductă polietilenă ø250x18.4 PE100RC SDR13.6 PN12.5 bari L= 13.00m.l.			
Patul conductei	Pamint compactat din argila H=0.5-0.3 m. min			
Panta		0.005	0.12	
Lungimea	12.5	0.5		
Distanța	12.5	0.5		
Numărul căminului, punctului sau unghiul de înclinație	R7	R8 3C		

Mod	Nr.par	Coala	Nr. doc	Semnătura	Data
Manager pr.		Colun V.			03.25
Spec. princ.		Colun V.			03.25
Elaborat		Bilsagaev O.			03.25

202501/20-REAC

Amenajarea platformei de colectare a deseurilor reciclabile din com. Truseni mun. Chisinau

Amenajarea Platformei de reciclare

Etapa	Coala	Coli
PE	8	

Profil longitudinal C2

BONCOM PROIECT S.R.L.

Profil longitudinal C2

Sc.orizontala 1:100
Sc.verticala 1:100

134.00

Cota inferioara a conductei	140.48	140.63	140.53	140.53	140.21	140.21	
Cota de proiect a terenului							
Cota naturală a terenului	141.30	141.30	141.30	141.30	141.25	141.25	
Tipul conductei	TUBURI PENTRU CANALIZARE EXTERIOARĂ DIN PVC SN 8 ϕ 250 mm L= 8.66 m.l.						
Patul conductei	Pamint compactat din argila H=0.5-0.3 m. min						
Panta / Lungimea			0.066 / 1.5		0.044 / 7.16		
Distanța			1.5		7.16		
Numărul căminului, punctului sau unghiul de înclinație	4C		7C		6C		

Plan camin C4

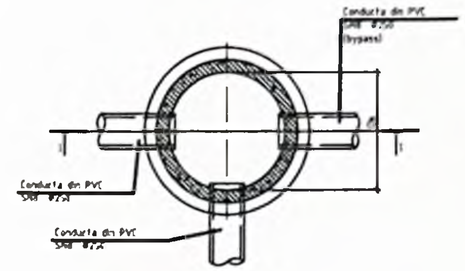

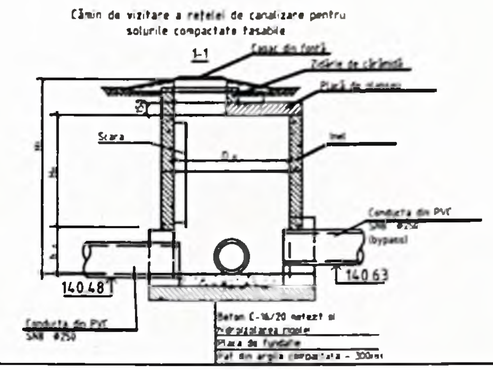

Mod	Nr.pag	Coala	Nr. doc	Semnătura	Data
Manager pr.		Colun V.			03.25
Spec. princ.		Colun V.			03.25
Elaborat		Bilsagaev O.			03.25

202501/20-REAC

Amenajarea platformei de colectare a deseurilor reciclabile din com. Truseni mun. Chisinau

Amenajarea Platformei de reciclare

Etapa	Coala	Coli
PE	9	

Profil longitudinal C2

BONCOM PROIECT S.R.L.

Profil longitudinal C1

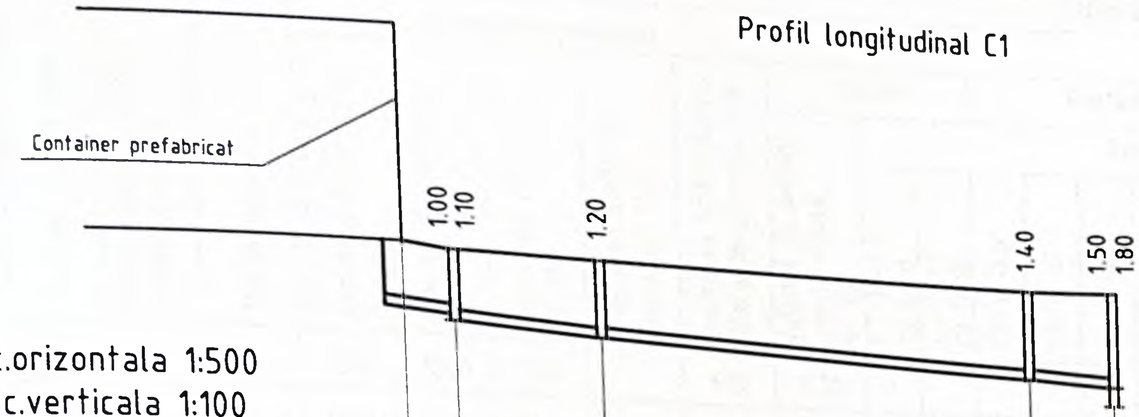

Sc.orizontala 1:500
Sc.verticala 1:100

134.00

Cota inferioara a conductei	141.30	141.20	141.10	140.95	140.60	140.30
Cota de proiect a terenului						
Cota naturală a terenului	142.30	142.20		142.15	142.00	142.00
Tipul conductei	TUBURI PENTRU CANALIZARE EXTERIOARĂ DIN PVC SN 8 Ø 160 mm L=57.50 m					
Patul conductei	Pamint compactat din argila H=0.5-0.3 m. min					
Panta	0.025		0.013		0.01	0.042
Lungimea		4.0	11.5	35.0		7.0
Distanța		4.0	11.5	35.0		7.0
Numărul căminului, punctului sau unghiul de înclinație	Cladire	8C		9C	10C	Cex C1-930

Mod	Nr.par	Coala	Nr. doc	Semnătura	Data
Manager pr.		Colun V.			03.25
Spec. princ.		Colun V.			03.25
Elaborat		Bilsagaev O.			03.25

202501/20-REAC

Amenajarea platformei de colectare a deseurilor reciclabile din com. Truseni mun. Chisinau

Amenajarea Platformei de reciclare	Etapa	Coala	Coli
	PE	10	

Profil longitudinal C1

BONCOM PROIECT S.R.L.

COLUN VITALIE P-3023 Nr.1023 Act.J.(M) S.R.L. PROIECTANT

Tabela parametrilor caminelor

Nr. caminului pe plan	Marca caminului dupa conditiile solului	Marca caminului	Parametrii caminelor: Adincimea totala a caminului dupa profil, H, mm	Diametrul caminului, D, mm	Adincimea rigolei, hr, mm	Inaltimea partii de lucru, hr, mm	Inaltimea orificiului cu placa de planseu, mm	Consumul de materiale: Radier: Volumul de beton pentru rigola, m^3, mm	Elemente prefabricate din beton armat. Seria 3.900-3, editia 7: CT-10-7.5* cu fund	CT-10-5* cu fund	Partea lucrativa: CT-10-2.5*	CT-10-5*	CT-10-7.5*	CT-10-10*	CT-15-5*	CT-15-7.5*	CT-15-10*	Placa de planseu: CTP 1-10-1	CPA 90/62.5/10	CTP 1-15-1	CPA 150/62.5/10	CTP 1-20-1	Orificiul: КЦП1-20-2	КЦП2-20-1	КЦП2-20-2	КЦО-1	Cn 10*	Element H4	Element H6	Element H20	Zidarie de caramida	Trapa	Scara	Consumul de metale pentru consolidarea caminului, kg
1C	I	КСЛ-2	1200	1000	300		600	0.30	1																		1					G	C1	26.96
2C	I	КСЛ-2	1400	1000	300		600	0.30	1																		1				1	G	C1	26.96
3C	I	КСЛ-2	1400	1000	300		600	0.30	1																		1				1	G	C1	26.96
4C	I	КСЛ-2	970	1000	300		600	0.30		1																	1					G	C1	26.96
5C	I	КСЛ-2	1230	1000	300		600	0.30	1																		1	1				G	C1	26.96
6C	I	КСЛ-2	1240	1000	300		600	0.30	1																		1					G	C1	26.96
7C	I	КСЛ-2	920	1000	300		600	0.30		1																	1					G	C1	26.96
8C	I	КСЛ-2	1100	1000	300		600	0.30	1																		1					G	C1	26.96
9C	I	КСЛ-2	1200	1000	300		600	0.30	1																		1				1	G	C1	26.96
10C	I	КСЛ-2	1400	1000	300		600	0.30	1																									

Mod	Nr.pag	Coala	Nr. doc	Semnătura	Data
Manager pr.		Colun V.			03.25
Spec. princ.		Colun V.			03.25
Elaborat		Bilsagaev O.			03.25

202501/20-REAC

Amenajarea platformei de colectare a deseurilor reciclabile din com. Truseni mun. Chisinau

Etapa	Coala	Coli
PE	11	

Amenajarea Platformei de reciclare

Tabela parametrilor caminelor

BONCOM PROIECT S.R.L.

COLUN VITALIE P-3023 Nr.1025 Acf.(R) S.R.L. PROIECTANT

Profil longitudinal A1

Sc.orizontala 1:100
Sc.verticala 1:100

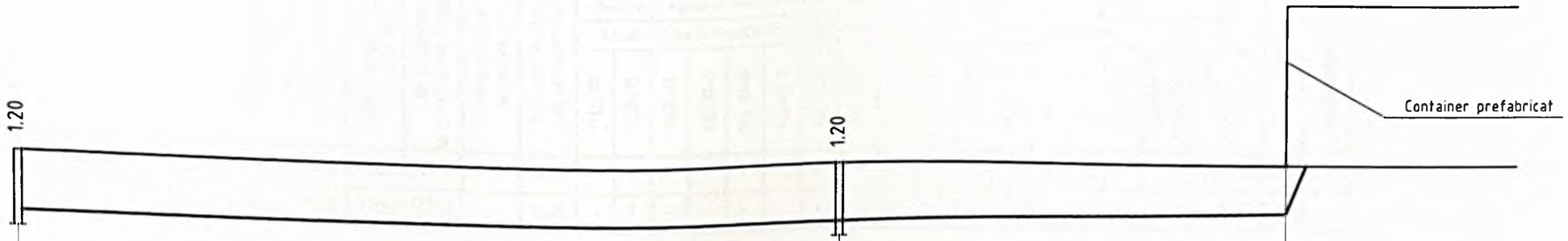

135.00

Cota inferioara a conductei	140.90	141.00	141.20
Cota de proiect a terenului			
Cota naturală a terenului	142.10	142.20	142.20
Tipul conductei	Conductă polietilenă Ø90x5.4 PE100RC SDR11 PN10 bari L=17.00 m.l.		Conductă polietilenă Ø25x2.3 PE100RC SDR11 PN12.5 bari L=17.00 m.l.
Patul conductei	Pamint compactat din argila H=0.5-0.3 m. min		
Panta / Lungimea	0.005 / 17.0	0.021 / 9.5	
Distanța	17.0	9.5	
Numărul căminului, punctului sau unghiul de înclinație	CA1	CA2	Container

						202501/20-REAC		
						Amenajarea platformei de colectare a deseurilor reciclabile din com. Truseni mun. Chisinau		
Mod	Nr.par	Coala	Nr. doc	Semnătura	Data	Amenajarea Platformei de reciclare	Etapa	Coala	Coli
Manager pr.		Colun V.			03.25		PE	12	
Spec. princ.		Colun V.			03.25				
Elaborat		Bilsagaev O.			03.25	Profil longitudinal A1	BONCOM PROIECT S.R.L.		

COLUN VIORICA P-3023 Nr.1075 Det.J.(R) S.A.D. PROIECTANT

Tabelul căminelor de alimetare cu apă de formă rotundă

Nr. căminului conform planului	Marca căminelor privind condițiile de teren	Diametrele conductelor, mm		Nr. nodului schematic	Diametrul căminelor Дк, mm	Adîncimea totală a căminelor după profil, mm	Înălțimea părților de lucru, mm	№ schemelor de construcție -asamblare	Înălțimea rigolei cu acoperire, mm	Volumul betonului la opritoare, m³	Consumul materialelor																		
											Fundație	Partea de lucru Placa de acoperire								Gîtul			Rigola				Pereu, m²	Scară	Hidroizolare,m²
											Ansamblarea elementelor din beton armat Seria 3.900-3. Editarea 7														Zidărie din cerămidă, rînd	Trapă			
		Ду	dy								КЦД-10	КЦД-15	КЦД-20	КЦ-10-3	КЦ-10-6	КЦ-10-9	КЦ-15-6	КЦ-15-9	КЦ-20-6	КЦ-20-9	КЦП1-10	КЦП1-15	КЦО-1	КЦ 7-3	КЦП2-20					
CA1	A-1	140	90	У-1	1500	1500	1200	CM-2	-	0.05	-	1	-	-	-	-	2	-	-	-	-	1	-	1	-	-	G	1,9	C1-03	-
CA2/HI	A-1	90	25	У-1	1500	1500	1200	CM-2	-	0.05	-	1	-	-	-	-	2	-	-	-	-	1	-	1	-	-	G	1,9	C1-03	-

CA1
Ø1500

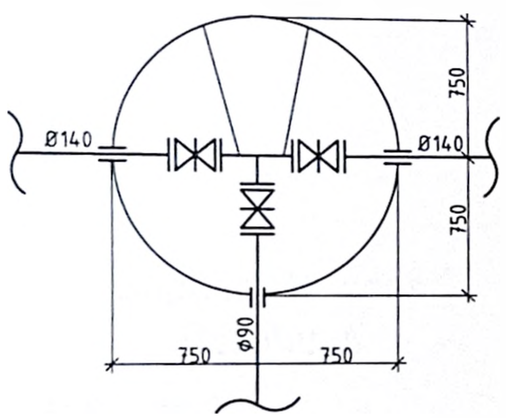

CA2/HI
Ø1500

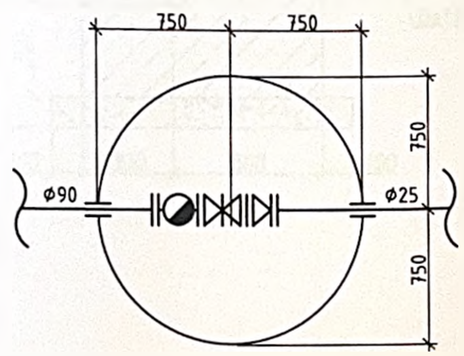

Mod	Nr.par	Coala	Nr. doc	Semnătura	Data	202501/20-REAC			
						Amenajarea platformei de colectare a deseurilor reciclabile din com. Truseni mun. Chisinau			
Manager pr.		Colun V.			03.25	Amenajarea Platformei de reciclare	Etapa	Coala	Coli
Spec. princ.		Colun V.			03.25		PE	13	
Elaborat		Bilsagaev O.			03.25	Detalierea. Tabelul parametrilor caminelor de apa;	BONCOM PROIECT S.R.L.		

Cap în Aval

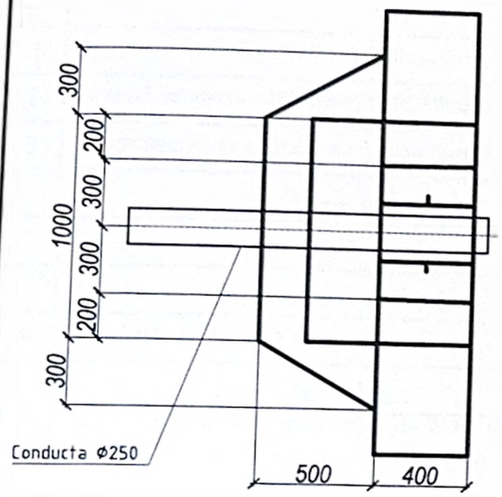

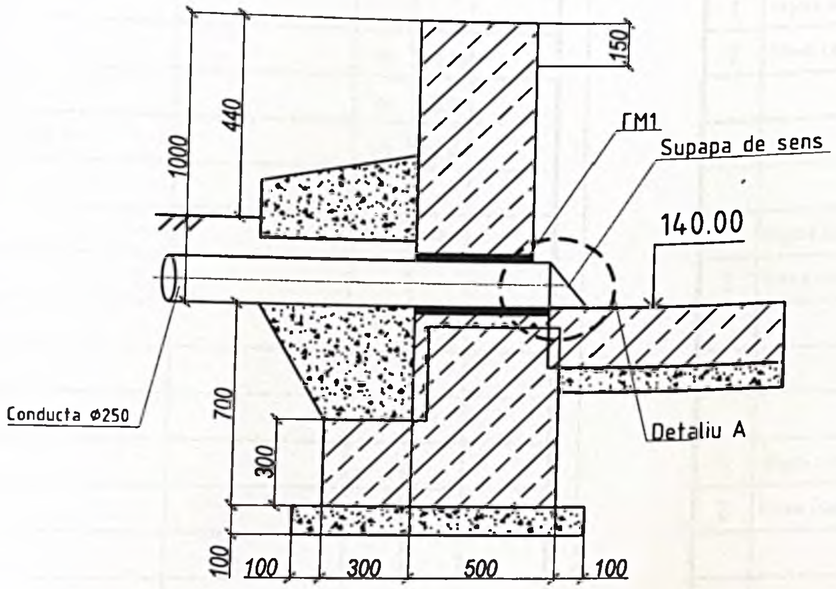

Poz.	Denumirea	Marcare	Unit. Masura	Can-tea	Nota
		Cap în aval			
C1	ГОСТ 23279-85	5С $\frac{5\ 8p\ I-150}{5\ 8p\ I-150}$ 500x95	buc.	1	6.0 кg
ГМ1		Tub de protecție ГМ1	buc.	1	11.5 кg
		Beton marca B 20 F 75	$м^3$	0.98	
		Beton marca B 7,5	$м^3$	0.6	
		ГМ1			27.36 кg
1	ГОСТ 10704-91	Conducta Ø 273*7 L=420	buc.	1	11.50 кg
2	ГОСТ 19903-74	- 6 x 400 x 400	buc.	1	7.54 кg
3		Supapa de sens Ø250	buc.	1	

Supapa de sens
Detaliu A

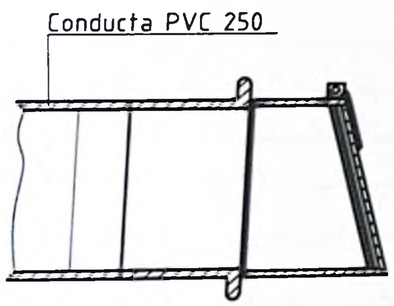

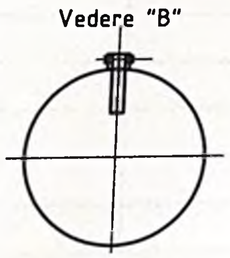

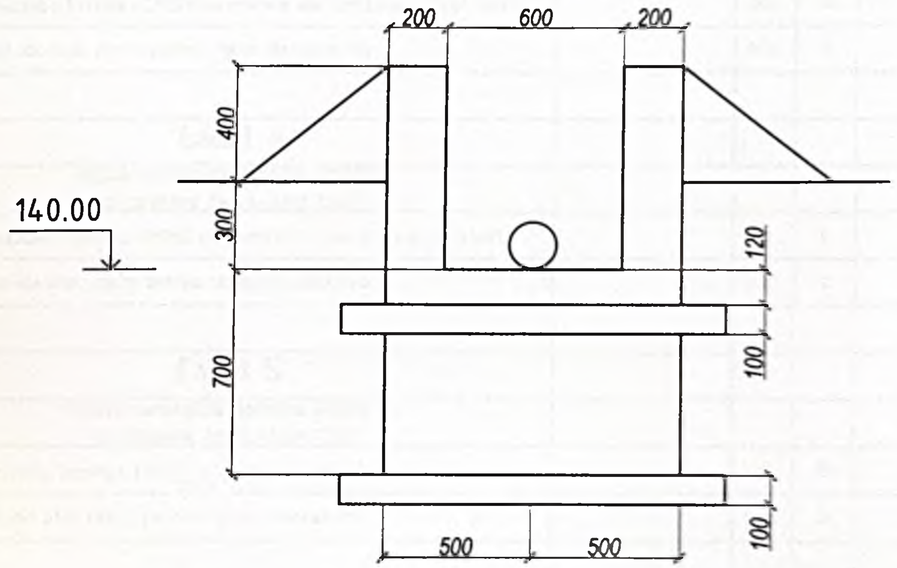

Mod	Nr.par	Coala	Nr. doc	Semnătura	Data	202501/20-REAC			
						Amenajarea platformei de colectare a deseurilor reciclabile din com. Truseni mun. Chisinau			
Manager pr.		Colun V.			03.25	Amenajarea Platformei de reciclare	Etapa	Coala	Coli
Spec. princ.		Colun V.			03.25		PE	14	
Elaborat		Bilsagaev O.			03.25				
						Cap in aval Supapa de sens Ø250	BONCOM PROIECT S.R.L.		

Poz	Denumirea și caracteristica tehnică a utilajului și materialelor Uzina - producătoare (pentru utilajul de import, țara, firma) Conducte apă	Tipul, marca utilajului Notația documentului și numărul foii de anchetare	Unitate de măsură	Cantitatea	Masa, kg
	Tuburi C1				
1	TUBURI PENTRU CANALIZARE EXTERIOARĂ DIN PVC SN 8 Ø 160 mm		m	57.50	
	Tuburi C2				
1	Conductă polietilenă Ø250x18.4 PE100RC SDR13.6 PN12.5		m	100.50	
2	Conductă polietilenă Ø280x20.6 PE100RC SDR13.6 PN12.5		m	58.0	
3	TUBURI PENTRU CANALIZARE EXTERIOARĂ DIN PVC SN 8 Ø 250 mm		m	28.16	
	Cămine				
1	Camine exterioare Ø1000		buc.	10	
	Sectiunea terenului				
1	Sectiune teren aferent		m.	244.16	
	Utilaj tehnologic				
1	Statia de epurare a apelor pluviale ALFA GSJ 10 sau analog (cu capac)		set.	1	

Mod	Nr.par	Coala	Nr. doc	Semnătura	Data
Manager pr.		Colun V.			03.25
Spec. princ.		Colun V.			03.25
Elaborat		Bilsagaev O.			03.25

202501/20-REAC.SM

Amenajarea platformei de colectare a deseurilor reciclabile din com. Truseni mun. Chisinau

Amenajarea Platformei de reciclare

Etapa	Coala	Coli
PE	1	

Specificatia

BONCOM PROIECT S.R.L.

Ia schimb. Nr. de inv.

Data și semnătura

Nr. de inv. orig.

Poz	Denumirea și caracteristica tehnică a utilajului și materialelor Uzina - producătoare (pentru utilajul de import, țara, firma) Conducte apă	Tipul, marca utilajului. Notația documentului și numărul foii de anchetare	Unitate de măsură	Cantitatea	Masa, kg
	Canal 1				
	Rigola carosabila BetoMax DN200 , cu gratare fontă clasa E600				
1	Rigola carosabila BetoMax DN200 cu gratare din fontă clasa E600 H335		buc.	11	
2	Piesa capat din otel zincat pentru rigole Betomax Pro		buc.	2	
	Canal 2				
	Rigola carosabila BetoMax DN200 , cu gratare fontă clasa E600				
1	Rigola carosabila BetoMax DN200 cu gratare din fontă clasa E600 H335		buc.	6	
2	Piesa capat din otel zincat pentru rigole Betomax Pro		buc.	2	
	Canal 3				
	Rigola carosabila BetoMax DN200 , cu gratare fontă clasa E600				
1	Rigola carosabila BetoMax DN200 cu gratare din fontă clasa E600 H335		buc.	10	
2	Piesa capat din otel zincat pentru rigole Betomax Pro		buc.	2	
	Canal 4				
	Rigola carosabila BetoMax DN200 , cu gratare fontă clasa E600				
1	Rigola carosabila BetoMax DN200 cu gratare din fontă clasa E600 H335		buc.	6	
2	Piesa capat din otel zincat pentru rigole Betomax Pro		buc.	2	
	Canal 5				
	Rigola carosabila BetoMax DN200 , cu gratare fontă clasa E600				
1	Rigola carosabila BetoMax DN200 cu gratare din fontă clasa E600 H335		buc.	10	
2	Piesa capat din otel zincat pentru rigole Betomax Pro		buc.	2	

Mod	Nr.par	Coala	Nr. doc	Semnătura	Data	202501/20-REAC.SM			
						Amenajarea platformei de colectare a deseurilor reciclabile din com. Truseni mun. Chisinau			
Manager pr.		Colun V.			03.25	Amenajarea Platformei de reciclare	Etapa	Coala	Coli
Spec. princ.		Colun V.			03.25		PE	2	
Elaborat		Bilsagaev O.			03.25				
						Specificatia	BONCOM PROIECT S.R.L.		

Poz	Denumirea şi caracteristica tehnică a utilajului şi materialelor Uzina - producătoare (pentru utilajul de import, ţara, firma) Conducte apă	Tipul, marca utilajului Notaţia documentului şi numărul foii de anchetare	Unitate de măsură	Cantitatea	Masa, kg
	Canal 6				
	Rigola carosabila BetoMax DN200 , cu gratare fontă clasa E600				
1	Rigola carosabila BetoMax DN200 cu gratare din fontă clasa E600 H335		buc.	6	
2	Piesa capat din otel zincat pentru rigole Betomax Pro		buc.	2	
	Canal 7				
	Rigola carosabila BetoMax DN200 , cu gratare fontă clasa E600				
1	Rigola carosabila BetoMax DN200 cu gratare din fontă clasa E600 H335		buc.	10	
2	Piesa capat din otel zincat pentru rigole Betomax Pro		buc.	2	
	Canal 8				
	Rigola carosabila BetoMax DN200 , cu gratare fontă clasa E600				
1	Rigola carosabila BetoMax DN200 cu gratare din fontă clasa E600 H335		buc.	10	
2	Piesa capat din otel zincat pentru rigole Betomax Pro		buc.	2	
	Canal 9				
	Rigola carosabila BetoMax DN200 , cu gratare fontă clasa E600				
1	Rigola carosabila BetoMax DN200 cu gratare din fontă clasa E600 H335		buc.	10	
2	Piesa capat din otel zincat pentru rigole Betomax Pro		buc.	2	
	Canal 10				
	Rigola carosabila BetoMax DN200 , cu gratare fontă clasa E600				
1	Rigola carosabila BetoMax DN200 cu gratare din fontă clasa E600 H335		buc.	10	
2	Piesa capat din otel zincat pentru rigole Betomax Pro		buc.	2	

Mod	Nr.par	Coala	Nr. doc	Semnătura	Data
Manager pr.		Colun V.			03.25
Spec. princ.		Colun V.			03.25
Elaborat		Bilsagaev O.			03.25

202501/20-REAC.SM

Amenajarea platformei de colectare a deseurilor reciclabile din com. Truseni mun. Chisinau

Etapa	Coala	Coli
PE	3	

Amenajarea Platformei de reciclare

Specificatia

BONCOM PROIECT S.R.L.

Inv. nr. | Data p. semnăturii | Nr. de inv. orig.

Poz	Denumirea şi caracteristica tehnică a utilajului şi materialelor Uzina - producătoare (pentru utilajul de import, tara, firma) Conducte apă	Tipul, marca utilajului. Notaţia documentului şi numărul foii de anchetare	Unitate de măsură	Cantitatea	Masa, kg
	Canal 11				
	Rigola carosabila BetoMax DN200 , cu gratare fontă clasa E600				
1	Rigola carosabila BetoMax DN200 cu gratare din fontă clasa E600 H335		buc.	6	
2	Piesa capat din otel zincat pentru rigole Betomax Pro		buc.	2	
	R1				
	Gura de scurgere (camin pluvial) BetoMax DN250 cu gratar fonta E600				
1	Gura de scurgere BetoMax DN250 partea inferioară (baza)		buc.	1	
2	Gura de scurgere BetoMax DN250 partea superioara cu grătar fonta clasa E600 (fără fund)		buc.	1	
	R2				
	Gura de scurgere (camin pluvial) BetoMax DN250 cu gratar fonta E600				
1	Gura de scurgere BetoMax DN250 partea inferioară (baza)		buc.	1	
2	Gura de scurgere BetoMax DN250 partea superioara cu grătar fonta clasa E600 (fără fund)		buc.	1	
	R3				
	Gura de scurgere (camin pluvial) BetoMax DN250 cu gratar fonta E600				
1	Gura de scurgere BetoMax DN250 partea inferioară (baza)		buc.	1	
2	Gura de scurgere BetoMax DN250 partea superioara cu grătar fonta clasa E600 (fără fund)		buc.	1	
	R4				
	Gura de scurgere (camin pluvial) BetoMax DN250 cu gratar fonta E600				
1	Gura de scurgere BetoMax DN250 partea inferioară (baza)		buc.	1	
2	Gura de scurgere BetoMax DN250 partea superioara cu grătar fonta clasa E600 (fără fund)		buc.	1	
3	Gura de scurgere BetoMax DN250 partea superioara cu grătar fonta clasa E600 (partea din mijloc)		buc.	1	

Mod	Nr.par	Coala	Nr. doc	Semnătura	Data	202501/20-REAC.SM			
						Amenajarea platformei de colectare a deseurilor reciclabile din com. Truseni mun. Chisinau			
Manager pr.		Colun V.			03.25	Amenajarea Platformei de reciclare	Etapa	Coala	Coli
Spec. princ.		Colun V.			03.25		PE	4	
Elaborat		Bilsagaev O.			03.25				
						Specificatia	BONCOM PROIECT S.R.L.		

Poz	Denumirea și caracteristica tehnică a utilajului și materialelor Uzina - producătoare (pentru utilajul de import, tara, firma) Conducte apă	Tipul, marca utilajului. Notația documentului și numărul foii de anchetare	Unitate de măsură	Cantitatea	Masa, kg
	R5				
	Gura de scurgere (camin pluvial) BetoMax DN250 cu gratar fonta E600				
1	Gura de scurgere BetoMax DN250 partea inferioară (baza)		buc.	1	
2	Gura de scurgere BetoMax DN250 partea superioara cu grătar fonta clasa E600 (fără fund)		buc.	1	
3	Gura de scurgere BetoMax DN250 partea superioara cu grătar fonta clasa E600 (partea din mijloc)		buc.	1	
	R6				
	Gura de scurgere (camin pluvial) BetoMax DN250 cu gratar fonta E600				
1	Gura de scurgere BetoMax DN250 partea inferioară (baza)		buc.	1	
2	Gura de scurgere BetoMax DN250 partea superioara cu grătar fonta clasa E600 (fără fund)		buc.	1	
	R7				
	Gura de scurgere (camin pluvial) BetoMax DN250 cu gratar fonta E600				
1	Gura de scurgere BetoMax DN250 partea inferioară (baza)		buc.	1	
2	Gura de scurgere BetoMax DN250 partea superioara cu grătar fonta clasa E600 (fără fund)		buc.	1	
3	Gura de scurgere BetoMax DN250 partea superioara cu grătar fonta clasa E600 (partea din mijloc)		buc.	1	
	R8				
	Gura de scurgere (camin pluvial) BetoMax DN250 cu gratar fonta E600				
1	Gura de scurgere BetoMax DN250 partea inferioară (baza)		buc.	1	
2	Gura de scurgere BetoMax DN250 partea superioara cu grătar fonta clasa E600 (fără fund)		buc.	1	
3	Gura de scurgere BetoMax DN250 partea superioara cu grătar fonta clasa E600 (partea din mijloc)		buc.	1	

Mod	Nr par	Coala	Nr. doc	Semnătura	Data
Manager pr		Colun V			03.25
Spec princ		Colun V			03.25
Elaborat		Bilsagaev O			03.25

202501/20-REAC.SM

Amenajarea platformei de colectare a deseurilor reciclabile din com. Truseni mun. Chisinau

Amenajarea Platformei de reciclare

Etapa	Coala	Coli
PE	5	

Specificatia

BONCOM PROIECT S.R.L.

Poz	Denumirea și caracteristica tehnică a utilajului și materialelor Uzina - producătoare (pentru utilajul de import, țara, firma) Conducte apă	Tipul, marca utilajului. Notația documentului și numărul foii de anchetare	Unitate de măsură	Cantitatea	Masa, kg

Mod	Nr.par	Coala	Nr. doc	Semnătura	Data
Manager pr.		Colun V.			03.25
Spec. princ.		Colun V.			03.25
Elaborat		Bilsagaev O.			03.25

202501/20-REAC.SM

Amenajarea platformei de colectare a deseurilor reciclabile din com. Truseni mun. Chisinau

Amenajarea Platformei de reciclare	Etapa	Coala	Coli
	PE	6	

Specificatia

BONCOM PROIECT S.R.L.

Secțiune tipică în zonele cu adîncimea mai mare de 1,5m

Zona aferentă

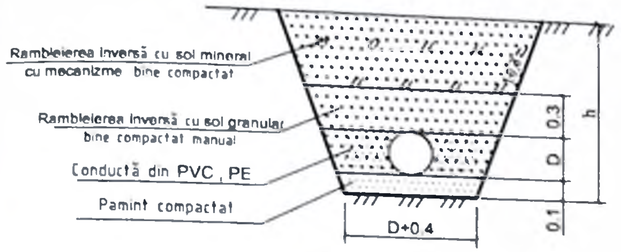

Secțiune tipică în zonele cu adîncimea mai mare 1,7m cu sprijin de maluri

Zona aferenta

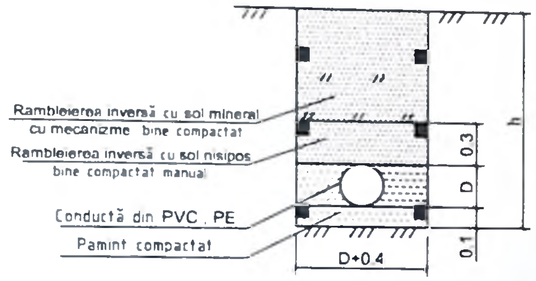

Secțiune tipică în zonele cu adîncimea de pînă la 1,5m

Zona aferentă conducta sub presiune

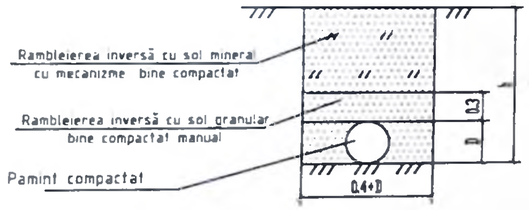

Cămin de vizitare a rețelei de canalizare pentru solurile compactate netasabile

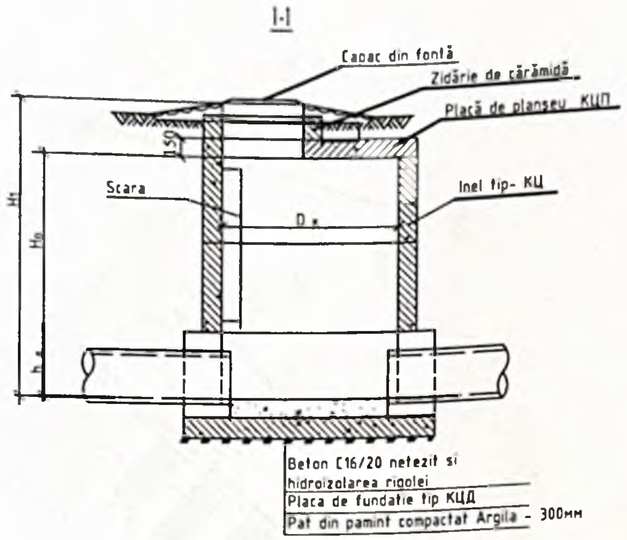

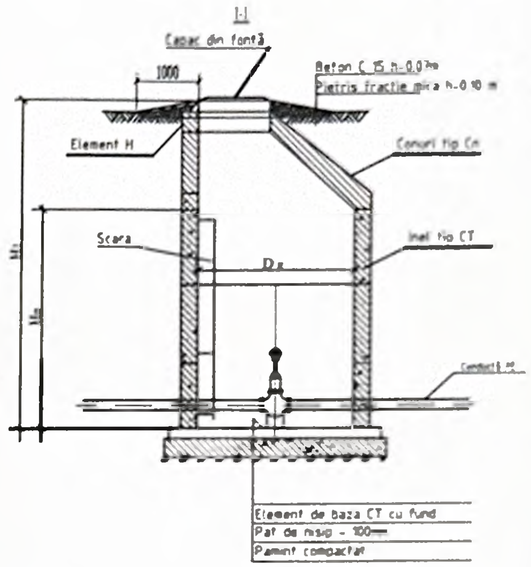

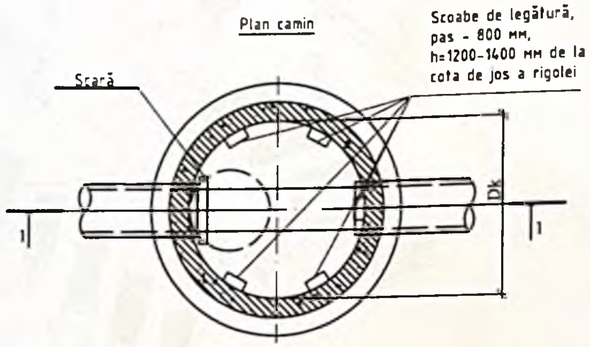

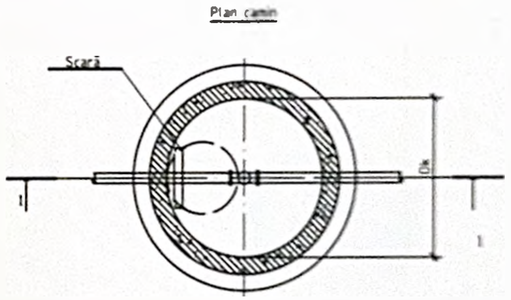

						202501/20-REAC		
						Amenajarea platformei de colectare a deseurilor reciclabile din com. Truseni mun. Chisinau		
Mod	Nr.pag	Coala	Nr. doc	Semnătura	Data			
Manager pr.		Colun V.			03.25	Amenajarea Platformei de reciclare	Etapa	Coala	Coli
Spec. princ.		Colun V.			03.25		PE	15	
Elaborat		Bilsagaev O.			03.25	Secțiunele tipice a terenului. Camine de vizitare;	BONCOM PROIECT S.R.L.		

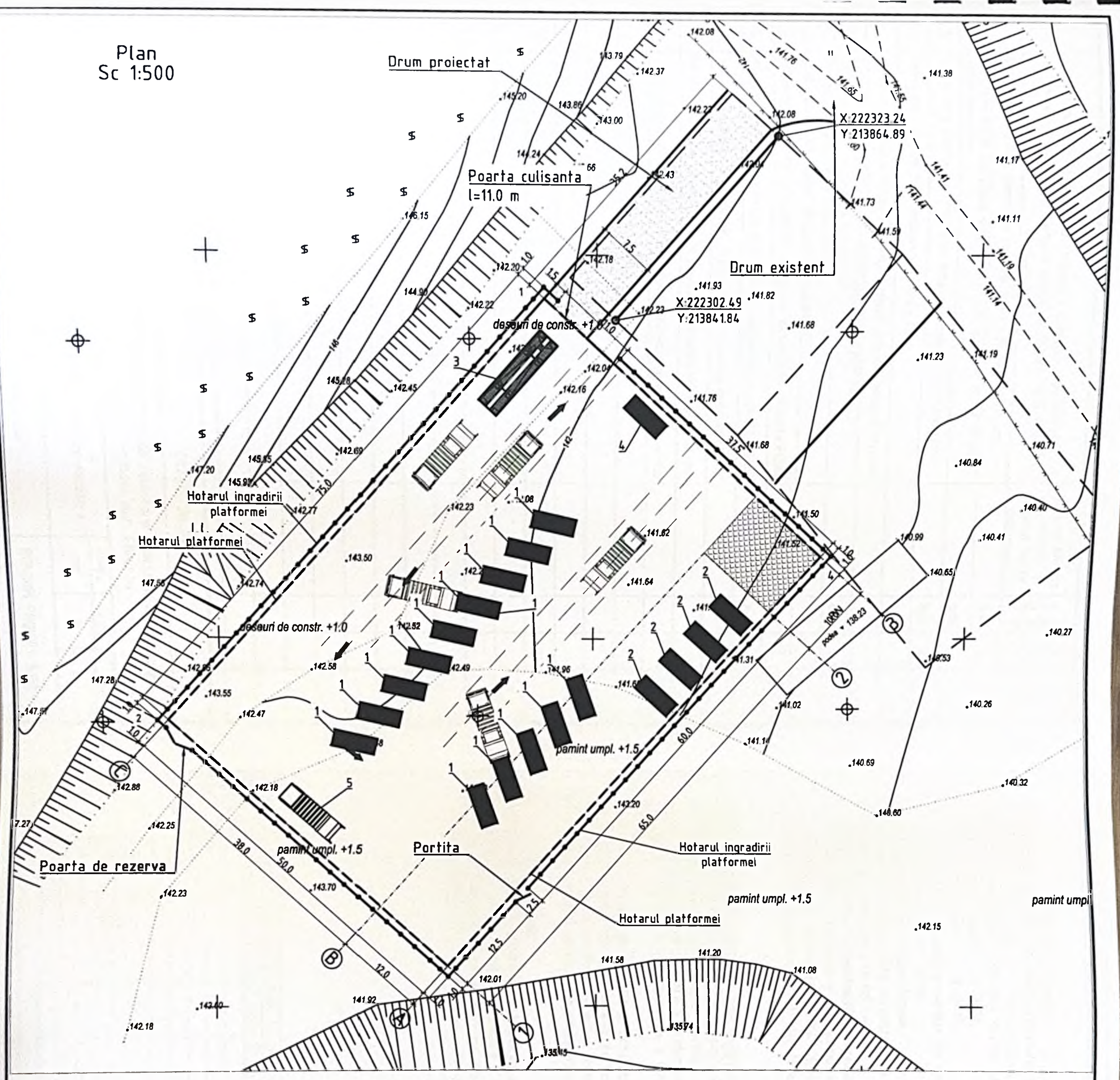

						202501/20-TP			
						Amenajarea platformei de colectare a deseurilor reciclabile din com. Truseni mun. Chisinau			
Mod	Nr.par	Coala	Nr. doc	Semnătura	Data				
Manager pr.		Colun V.			03.25	Amenajarea Platformei de reciclare	Etapa	Coala	Coli
Spec. princ.		Colun V.			03.25		PE	1	
Elaborat		Bilsagaev O.			03.25				
						Plan Sc 1:500	BONCOM PROIECT S.R.L.		

Poz	Denumirea şi caracteristica tehnică a utilajului şi materialelor Uzina - producătoare (pentru utilajul de import, ţara, firma) Conducte apă	Tipul, marca utilajului. Notaţia documentului şi numărul foii de anchetare	Unitate de măsură	Cantitatea	Masa, kg
1	CONTAINER DCD 20MC Dimensiune container (L x l x h): 600 x 260 x 190		buc	14	
2	Containere Abroll sau analog speciale de diferite marimii 10, 25, 27, 30 m3 pentru depozitare		buc	4	
3	Cantar Auto Electronic tip Platforma metalica si Rampe Metalice (Relocabil)		buc	1	
	Capacitate = 60 / 80 tone. Diviziune măsurare = 20 kg				
	Dimensiune platformă =12000x3000 mm, Platformă structură metalică integrala				
4	20 FEET OFFICE CONTAINER - MODULAR TEMPORARY MOBILE FLATPACK L1170B2400H 2600**		buc	1	
	(echipament electric, 2 mese de lucru				
	grup sanitar WC Lavoar Dus cu nod apometric)				
5	Echipament shroder (Tocator) - Tocator deseu lemn, biomasa EC860		buc	1	
6	Prescontainer Cap de presă si container combinate Capacitate: 24 m3		buc	1	
	Forta de presare: 300-340 kN, Transportare cu cârlig mare sau "lant"				
	Variantă cu capac glisant. Solutii speciale: variantă rezistentă la foc,				
	container care poate fi răcit pentru depozitarea si presare deseurilor				
	periculoase, variantă cu două camere				

Mod	Nr.par	Coala	Nr. doc	Semnătura	Data
Manager pr.		Colun V.			03.25
Spec. princ.		Colun V.			03.25
Elaborat		Bilsagaev O.			03.25

202501/20-TP

Amenajarea platformei de colectare a deseurilor reciclabile din com. Truseni mun. Chisinau

Amenajarea Platformei de reciclare	Etapa	Coala	Coli
	PE	2	
Specificatia	BONCOM PROIECT S.R.L.		

LISTA COMPARTIMENTELOR

Simbolizarea	Denumirea	Nota
PG	Plan general	
CBA	Constructii din Beton Armat	
TP	Tehnologia Producerii	
REE	Retele Electrice Exterioare	
REAC	Retele Exterioare de Alimentare cu apa si Canalizare	

Evidenta desenelor de executie a setului principal

Coala	Denumirea	Nota
1	Date generale	
2	Platforma de reciclare	
3	Copertina	Ultima coala

Coordonat | verif.tehn | N inv | Semnatura,data | in loc.N inv | N inv. orig

Proiectul satisface cerintele normative si regulilor in constructii asigura cerinte fundamentale aplicabile constructiilor (CUC 434/2023):
1 - integritatea structurala a constructiilor;
2 - protectia constructiilor contra incendiilor;
3 - protectia lucratorilor si a utilizatorilor constructiilor impotriva efectelor negative asupra conditiilor de igiena si a sanatatii , determinate de constructii;
4 - protectia lucratorilor si a utilizatorilor constructiilor impotriva vatamarilor corporale, determinate de constructii;
5 - rezistenta la propagarea sunetului si proprietatile acustice ale constructiilor;
6 - efecienta energetica si performanta termica a constructiilor;
7 - prevenirea emisiilor periculoase in mediul ambiant, determinate de constructii;
8 - utilizarea durabila a resurselor naturale din care sunt realizate constructiile

Inginer sef proiect / Colun V./
Specialist principal constructor / Rebeja Iu./

Indicatii generale

1. Desenele setului CBA, sunt executate in baza sarcinilor tehnologice si certificatului de urbanism nr. 26 din 27.03.2025 eliberat de primaria com.Truseni.
2. Cotele constructiei sunt date in cote absolute.
3. Sarcina de la zapada - 1.00KPa.
   Sarcina de la vint - 0.60KPa
   Temperatura calculata a aerului din exterior minus 16.
   Adincimea de inghet - 0.8m.
   Seismicitatea terenului- 7grade.
   Categoria de importanta a constructiei - II
   Gradul de rezistenta la foc - II
4. Executia lucrarilor de constructii se recomanda de efectuat in conformitate cu indicatiile: СНиП 3.03.01-87 "Несущие и ограждающие конструкции"; NCM A 08.01:2016 Organizarea construcțiilor NCM.A 08.02:2014 Securitatea și sănătatea muncii în construcții".
5. Protectia constructiilor de corozie de executat in conformitate cu indicatiile SNiP 3.04.03-85.

Lista lucrarilor ce devin ascunse receptionate prin procese-verbale de verificare a calitatii lucrarilor de constructie-montaj in conformitate cu prevederile CP.A -08.01.96:

- Proces - verbal de predare - primire a amplasamentului constructiilor si bornelor de teren;
- Proces - verbal de trasare a axelor constructiei;
- Proces - verbal de corespundere a terenului de fundatie prescriptiilor geologice a straturilor de sol;
- Proces - verbal de receptie a lucrarilor de executie a gropii de fundatie;
- Proces - verbal de receptie a lucrarilor de armare si betonare a fundatiilor monolite;
- Proces - verbal de receptie a lucrarilor de umplerea timpanului ;
- Proces - verbal de receptie preliminara.

Faze determinante:

1. Receptionarea lucrarilor de trasarea a axelor si stabilirea reperilor de referinta.
2. Receptionarea lucrarilor de sapare a gropii de fundatie. (Verificarea naturii terenului de fundare si stabilirea corespunderii cu studiul geotehnic realizat si utilizat la faza de proiect.)
3. Receptionarea lucrarilor de executie a fundatiei.

Beneficiar: Primaria com. Truseni Mun. Chisinau
Constructor Certificat seria 2022 N 0858 din 18.05.2022

ISP	Colun V.		
SP	Rebeja Iu.		

202501/20-C

Amenajarea platformei de colectare a deseurilor reciclabile din com. Truseni mun. Chisinau

Amenajarea Platformei de reciclare	Stadia	Coala	Coli
	PE	1	3
Date generale	"BONCOM PROIECT" S.R.L.		

Plan platforma de reciclare

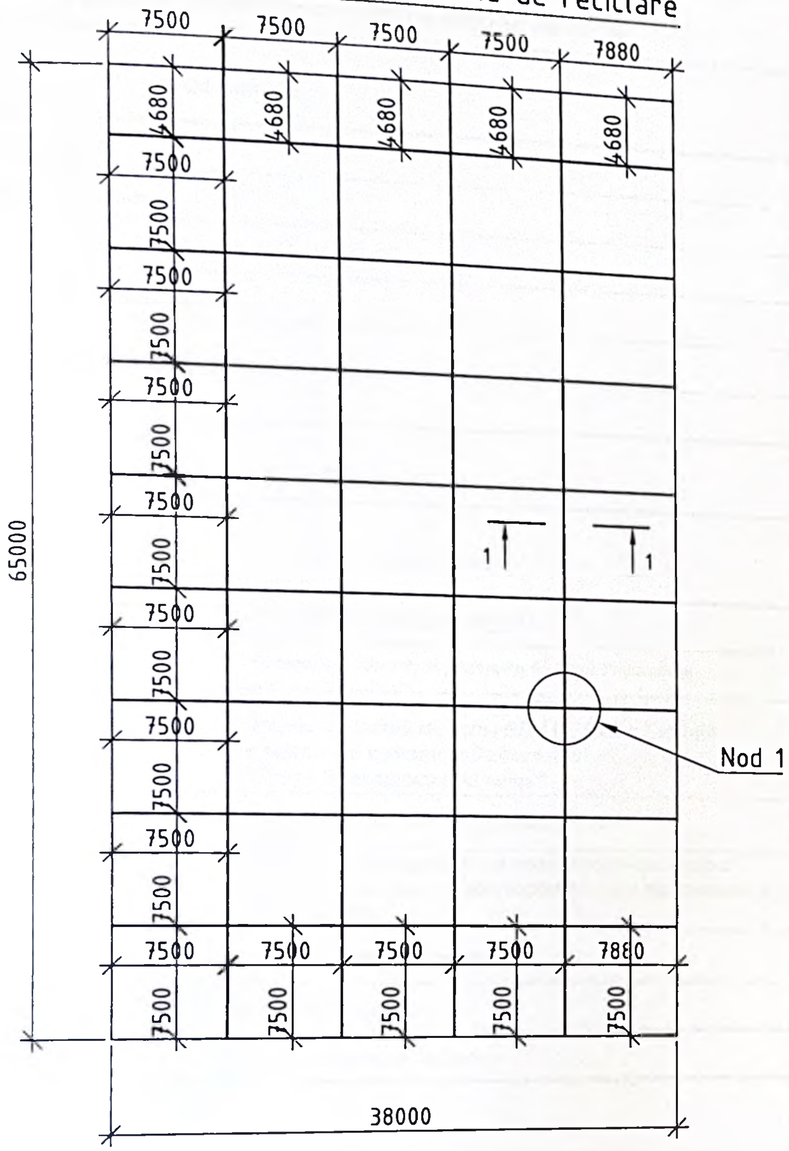

Nod 1

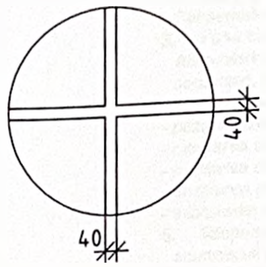

1-1

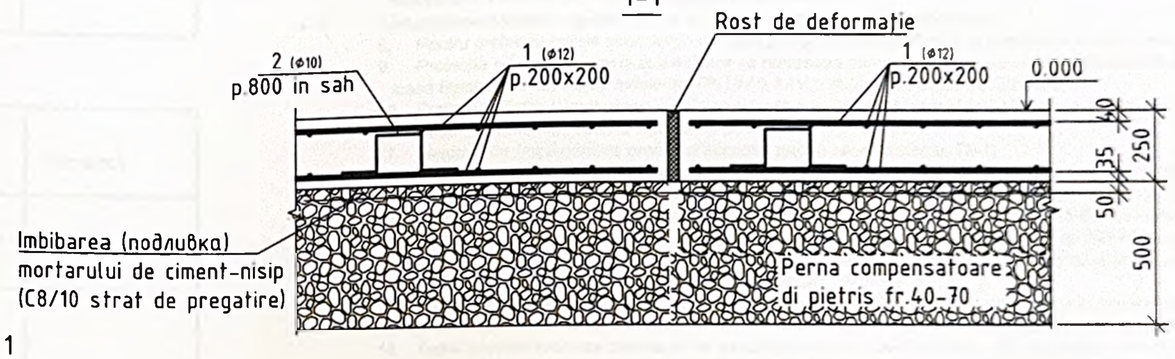

Nota

1. Drept cota conventionala 0.00 este adoptata cota superioara a platformei ce corespunde cotei absolutei 0.00= de pe planul general;
2. Ca teren de fundare servesc soluri tehnogene, sezute timp de peste 10 ani, neomogene, deaceea in proiect se prevede efectuarea unei perne compensatoare de grosime de 0.50m din pietris fr. 40-70, compactata pina la refuz. Perna trebuie sa depasasca perimetrul radierului proiectat cu 3.00m.
3. Pina la efectuarea radierului monolit este necesar de efectuat pregatirea suprafetei pernei compensatoare prin turnarea/imbibarea mortarului de ciment semilichid, cu patrunderea pe grosime 50-100mm, pentru a preveni infiltrarea apei din betonul radierului monolit. Pregatirea suprafetei pernei compensatoare trebuie sa depaseasca perimetrul radierului proiectat cu 1.50 m
4. Se recomanda de efectuat lucrari pe timp cald si uscat;
5. Volum necesar de pietris fr.40-70 este V=1562.0m^3;
6. Se recomanda ca rosturile de deformatie să fie umplute cu o compoziție elastică de polimer sau cu scindura invelita in ruberoid de 2 ori (sau imbibata cu bitum)

Specificatia elementelor

Form	Zona	Poz.	Indicatii	Denumiri	Can.	Observ. Masa tot.(kg)
		1	m.l.	Ф12 A400 SM SR EN 10080:2014 L=m.l.	49400.0	43870.0
		2	250 140 140 250 250	Ф10 A400 SM SR EN 10080:2014 L=1030	3460	2202.0
			Materiale	Beton C25/30 XC1,XC2,XA3,XM2,XF4 CEM II/B32.5R C10.1% D16 S3 m3	937.5	
				Beton C8/10 (X0 CEM II/A32.5R m3	119.0	

N inv. orig. | Semnatura,data | In loc.N inv

				202501/20-C
				Amenajarea platformei de colectare a deseurilor reciclabile din com. Truseni mun. Chisinau
SP	Rebeja Iu.			Amenajarea Platformei de reciclare — Stadiu: PE; Coala: 2; Coli:
				Platforma de reciclare — "BONCOM PROIECT" S.R.L.

Evidenţa desenelor de lucru a setului de bază

Foaia	Denumirea	Remarcă
1	*Date generale*	
2	*Schema monofilara*	
3	*Planul traseului liniei electrice 04 kV. M1:500*	
4	*Lista coordonarilor*	

Lista materialelor de referinţă şi anexate.

Marcarea	Denumirea	Remarcă
	Documente de referinta	
Типовой проект А5-92	*Прокладка кабелой напряжением до 35 кВ в траншеях*	
Шифр 26.0086	*Одноцепные, двухцепные и переходные железобетонныеопоры ВЛИ 0,38 кВ с СИП-2А с линейной арматурой компании "Таико Электроникс симель"*	
ТП 3.407-150 СЭП	*Заземляющие устроиства опор ВЛ*	
ТП 3.407-253СЭП	*Закрипление в грунтах железобетонных опор и деревянных опор на жедезобетонных приставках для ВЛ 0,4-20кВ*	
	Documente anexate	
202501/20-IEE SU	Specificaţia utilajului	1 foaie
202501/20-IEE VL	*Evidenta volumului lucrarilor*	1 foaie

Beneficiarul este obligat:

1. *Sa coordoneze proiectul dat cu posesorii terenurilor si imobililor respective cointeresate intersectate.*
2. *Sa primeasca autorizatia pentru executarea lucrarilor de terasament in modul stabilit*
3. *Sa efectuieza trasarea in teren a traseului conform СНиП 3.01.03-84.*
4. *Sa comande ridicarea topografica de control si sa o inregistreze in modul stabilit conform СНиП 3.01.03-84.*

Proiectul de execuţie este elaborat in conformitate cu normele şi regulile in viguare pe teritoriul Republicii Moldova şi asigura criteriile de calitate de bază în construcţii principale ale Legii "Privind calitatea in construcţii"

Inginer-şef pe proiect *Birsan V.*

Инв. N подл. | Подпись и дата | Взам. инв. N

Date generale

1. Proiectul iluminatului exterior de Amenajare a platformei de colectare a deseurilor reciclabile din com. Truseni mun. Chisinau a fost elaborat în baza temei de proiectare, Certificatului de Urbanism, Condițiilor Tehnice, NCM C 04.02-2005 ILUMINATUL NATURAL ȘI ARTIFICIAL, NCM D 02 01:2015 Proiectarea drumurilor publice.
2. După gradul de fiabilitate a alimentării cu energie electrică, receptoarele electrice ale iluminatului exterior fac parte din Consumatorii de Categoria III. Iluminarea orizontală în mediu a suprafeței - 2-4-6 lux (Tabelul 26 NCM C 04 02-2017).
3. Zona condițiilor climaterice după chiciura de Categoria IV, după vânt - de Categoria IV.
   Alimentarea cu energie electric pentru iluminatul exterior: de la substația existentă. In dulap de evidență de tip BZUM, dotat cu contactori, siguranțe, foto releu și un contor pentru monitorizarea și evidența energiei electrice.
4. Proiectul prevede:
   - pozarea cablului 5x35 si 5x25 mm² de la panoul de distribuție de 0.4 kV până la dulapul de evidență;
   - montarea corpurilor de iluminat pentru iluminatul exterior cu corpuri de iluminat moderne cu LED-uri de 60W putere;
   - montarea cablului subteran catre pilonii noi;
   - instalarea pilonilor metalici pentru corpurile de iluminat
   - înlăturarea firelor neutilizate pentru iluminatul exterior si pilonii existenți neutilizati.
5. Secțiunea firelor a fost selectată în baza curentului admisibil și a fost verificat la pierderi de tensiune și la curentul de scurtcircuit monofazat.
6. Pentru a reduce luminanța pe timp de noapte, proiectul prevede deconectarea partiala la semnalul cronometrului si manevra dispeceratului, montat în dulapul de evidență.
7. Întreținerea corpurilor de iluminat se va face cu ajutorul turnurilor telescopice.
8. Pentru protecția contra supratensiunii, este prevăzută împământare la conductorul zero de pe piloni.
9. Protecția rețeleleor iluminatului exterior se realizează prin comutatoare automate, montate pe panoul de distribuție de joasă tensiune al substației existente TP 10 / 0.4 kV și dulapul de evidență "BZUM".
10. Protecția contra supratensiunii este prevăzută prin descărcătoare și limitatoare a supratensiunii, instalate în panoul de distribuție de tensiune joasă al substației existente TP 10 / 0.4 kV.
11. Sistemul de împământare proiectat acceptat pentru piloni: sistemul TN-C
12. Toate lucrările de montare trebuie să fie executate conform proiectului tip de standard nr. 26.0086, instalarea liniilor de înaltă tensiune de 04 kV trebuie să fie executată conform proiectului tip de standard nr. seria 3.407.1-136, instalarea cablului 04 kV trebuie să fie executată conform proiectului tip de standard nr. seria A5-92. Calcularea energiei electrice consumate se face cu ajutorul unui contor electronic, montat în dulapul de evidență tip BZUM. Dulapul tip BZUM va fi montat cel puțin la înălțimea de 1.5 m. Rezistența dispozitivului de împământare a substației TP nu trebuie să fie mai mare de 4 Om conform Regulilor de amenajare a Instalatiilor Electrice, p.1.7.101.
13. Pentru securitatea tehnică a personalului de deservire contra electrocutării, toate suprafețele metalice ale instalațiilor pentru iluminat, care nu sunt în mod normal sub tensiune, trebuie să fie conectate la conductorul de protecție neutru.
14. Toate lucrările electrice trebuie să fie executate conform SNiP 3.05.06 - 85 "Dispozitive electrice", SNiP III - 4 - 80 "Securitatea tehnică în construcție", SNiP 3.01.01 - 85 "Organizarea lucrului în construcție", Regulilor de Instalare Electrică, Regulilor de Exploatare Tehnică și Regulilor de Securitate Tehnică și în prezența deținătorilor și reprezentanților companiilor interesate.
15. Pentru protecția contra șocului direct al curentului e necesar de conectat la conductorul "Nul - de protecție" a tuturor corpurilor și carcaselor ale instalațiilor și utilajului, care în caz de deteriorare a izolației, pot nimeri sub tensiuni accidentale.
16. Proiectul va fi coordonat de catre benificiar cu posesorii terenurilor si imobililor cointeresate respective.
17. Dupa racordarea la reteaua electrica proiectata beneficiarul va asigura debransarea de la reteaua existenta a alimentarii cu energie electrica prin demontarea cablului existent.
18. Toate lucrările de montare de îndeplinit conform ПУЭ și ПТБ.
19. Numerotarea pilonilor din planurile proiectului este convențională.
20. Desenele tehnice sunt elaborate pe planuri topografice la scara de 1: 500, de către Directia generala arhitectura. Sistemul de înălțimi aplicat este sistemul Baltic. Sistemul de coordinate aplicat este sistemul local.

Certificat de urbanism pentru proiectare Сертификат № 1047				Beneficiar: Primaria com. Truseni			
				202501/20-IEE			
				Amenajarea platformei de colectare a deseurilor reciclabile din com. Truseni mun. Chisinau			
Изм. Колич.	Лист	№док.	Подп.	Дата			
				Iluminatul Electric Exterior	Faza	Planșa	Planșe
					PE	1	4
ISP	V. Colun		03.25				
Proiectat	V. Birsan		03.25	Date generale	" Boncom Proiect " S.R.L.		
Verificat	L. Noga		03.25				

Profil transversal tip.

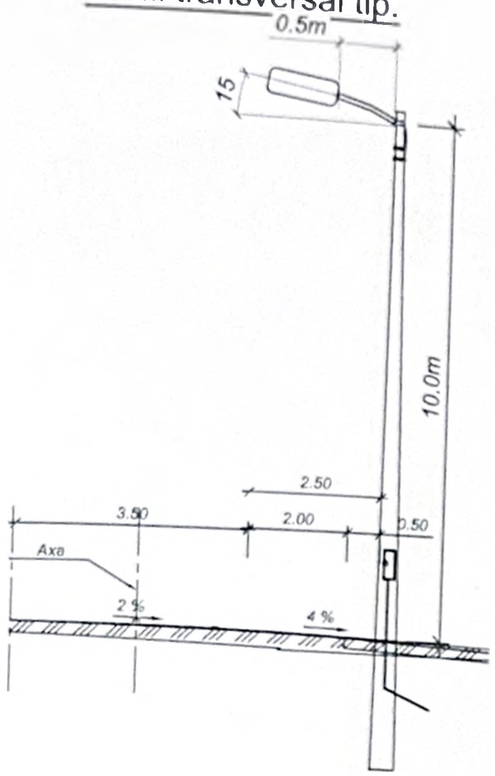

Schema electrica monofilara in pilon

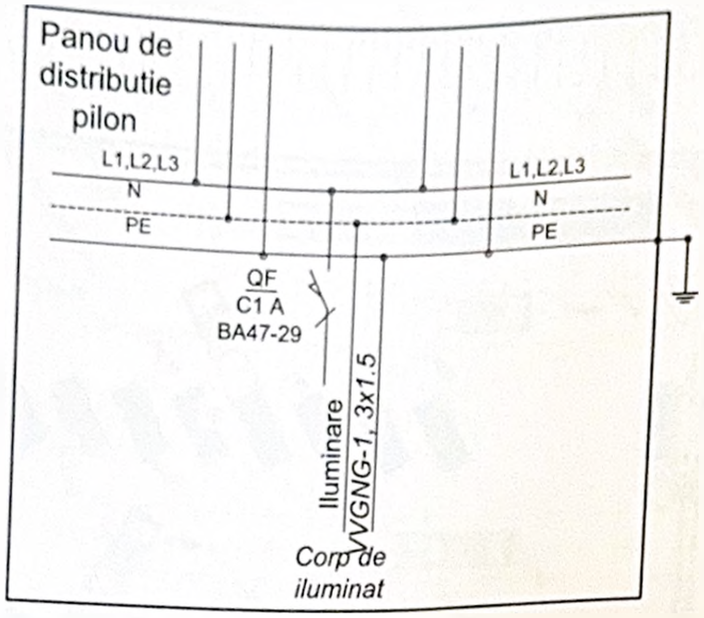

Schema electrica monofilara PD(SRN)

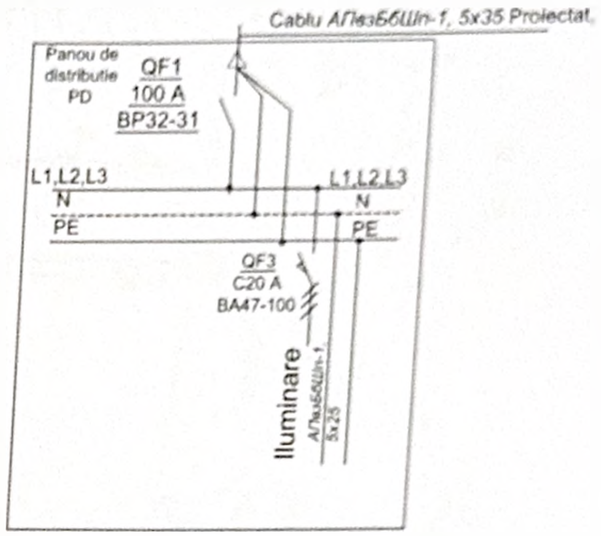

Semne conventiionale

Pilon proiectat 0,4 kV cu corp de iluminat

Priza de pamint

Pilon proiectat 0,4 kV

Pilon existent 0,4 kV cu corp de iluminat

				202501/20-IEE			
				Amenajarea platformei de colectare a deseurior reciclabile din com. Truseni mun. Chisinau			
Изм. Колич.	*Лист*	*№док.*	*Подп.*	*Дата*			
				Iluminatul Electric Exterior	Faza	Planşa	Planşe
					PE	2	
ISP	V. Colun		03.25				
Proiectat	V. Birsan		03.25	*Schema monofilara*	" Boncom Proiect " S.R.L.		
Verificat	L. Noga		03.25				

				202501/20-IEE			
				Amenajarea platformei de colectare a deseurilor reciclabile din com. Truseni mun. Chisinau			
Изм.	Колич.	Лист	№док.	Подп.	Дата		
						Iluminatul Electric Exterior	Faza	Planşa	Planşe
							PE	3	
ISP	V. Colun				03.25				
Proiectat	V. Bîrsan				03.25	*Planul traseului liniei electrice 04 kV. M1:500*	" Boncom Proiect " S.R.L.		
Verificat	L. Noga				03.25				

Поз.	Наименование	Ед. изм.	Кол.	Примечание
1	Рытьё и засыпка траншеи глубиной 0,7 м шириной 0,5 м вручную вблизи действующих коммуникаций	м	250	
2	Рытьё и засыпка траншеи глубиной 1,0 м шириной 0,5 м вручную вблизи действующих коммуникаций	м	25	
3	Устройство постели из песка для кабеля Н=0,2 м	$м^3$	25	
4	Прокладка ПВХ труб Ø 100 мм в траншее	м	250	
5	Прокладка кабеля АПвзБбШп-1 5х25 мм² в траншее	м	250	
6	Прокладка кабеля АПвзБбШп-1 5х35 мм² в траншее	м	25	
7	Прокладка кабеля АПвзБбШп-1 в траншее в трубе	м	250	
8	Прокладка провода H07RNF 3х1,5 мм² по опоре (для зарядки светильников)	м	495	
9	Монтаж концевых муфт на кабеле 5KVTp-1 25-50 мм²	шт	24	
10	Защита кабелей в траншее сигнальной лентой ЛСЭ 300	м	250	
11	Установка шкафа управления освещением типа "PD-1"	компл.	1	
12	Установка ВА 47-29 3Р В25	шт	1	
13	Устройство заземления шкафа "PD-1"	шт	1	
14	Установка опоры освещения	компл.	11	
15	Установка светодиодных светильников LED на проектируемых опорах	компл.	11	
16	Устройство заземления проектируемых опор	компл.	11	
17	Установка "BZUM" на опоре	компл.	1	
18	Устройство заземления "BZUM"	шт	1	
10	Echipament de securitate si supraveghere	set	1	
10.1	**Dulap de telecomunicatie**	buc.	1	
10.2	Router industrial	buc.	1	
10.3	Camera video, 4 MP , color; IR: 30 m; H.264, H.265, Ultra 265, MJPEG, ONVIF; POE: 3,0 W; IP67, IK10	buc.	8	
10.4	Aparataj: Registrator video cu HDD	buc.	1	
10.5	Cablu Cat.5e cu conductoare din cupru 4x2, ecranat, 24 AWG, solid	m	250	

Взам. инв.N

Подпись и дата

Инв.N подл

Modifcat	Nr.sec.	Coala	Nr. doc.	Semnat	Data
ISP		L. Noga			03.25
Executant		Birsan V			03.25

202501/20-IEE.VL

Evidenta volumului lucrarilor

Faza	Coala	Coli
PE		1

" Boncom Proiect " S.R.L.

Позиция	Наименование и техническая характеристика	Тип, марка, обозначение документа, опросного листа	Код оборудования, изделия, материала	Завод изготовитель	Единица измерения	Количество	Масса единицы	Примечание
1	Силовой кабель с алюминиевыми жилами с изоляцией из вулканизированного полиэтилена сечением	АПвзБбШп-1 5х25 мм²			м	250		
	Силовой кабель с алюминиевыми жилами с изоляцией из вулканизированного полиэтилена сечением	АПвзБбШп-1 5х35 мм²			м	25		
2	Провод с медной жилой сеч. 3х1,5 мм²	H07RNF 3х1,5 мм²			м	495		
3	Муфта концевая для кабеля KVTp-1 25х50 мм²				шт	24		
4	Труба ПВХ Ø 100 мм				м	250		
5	Песок				м³	25		
6	Лента сигнальная	ЛСЭ 300			м	250		
7	Сталь круглая Ø 16 мм (для заземления "PD-1")				м	9,0		
8	Сталь круглая Ø 16 мм (для заземления "опор" 5.2m)				м	130		
9	Шкаф управления освещением	PD-1			компл.	1		
10	Опора металическая L=10 m	cu usa p/u cablu			компл.	11		
11	Светильник светодиодный Corp de iluminat LED 60 W LED 4000 K IP65 240V	60 W LED 4000 K IP65			unit.	11		
12	Шкаф управления освещением	BZUM-TF-05			компл.	1		
	Echipament de securitate si supraveghere							
	Dulap de telecomunicatie				set	1		
	Router industrial				buc.	1		
	Camera video, 4 MP , color, IR. 30 m; H.264, H 265, Ultra 265, MJPEG, ONVIF; POE: 3 0 W, IP67, IK10				buc.	1		
	Aparataj: Registrator video cu HDD				buc.	8		
	Cablu Cat.5e cu conductoare din cupru 4x2, ecranat, 24 AWG, solid				buc.	1		
					m	250		

Mod.	Nr. sec.	Coala	Nr. doc.	Semnat	Data	202501/20-IEE. SU			
						Amenajarea platformei de colectare a deseurilor reciclabile din com. Truseni mun. Chisinau			
							Faza	Planşa	Planşe
							PE	1	2
Proiectat		V. Birsan			03.25	Specificatia utilajului	" Boncom Proiect " S.R.L.		
Verificat		L. Noga			03.25				

Инв. № подл. | Подпись и дата | Взам. инв. №